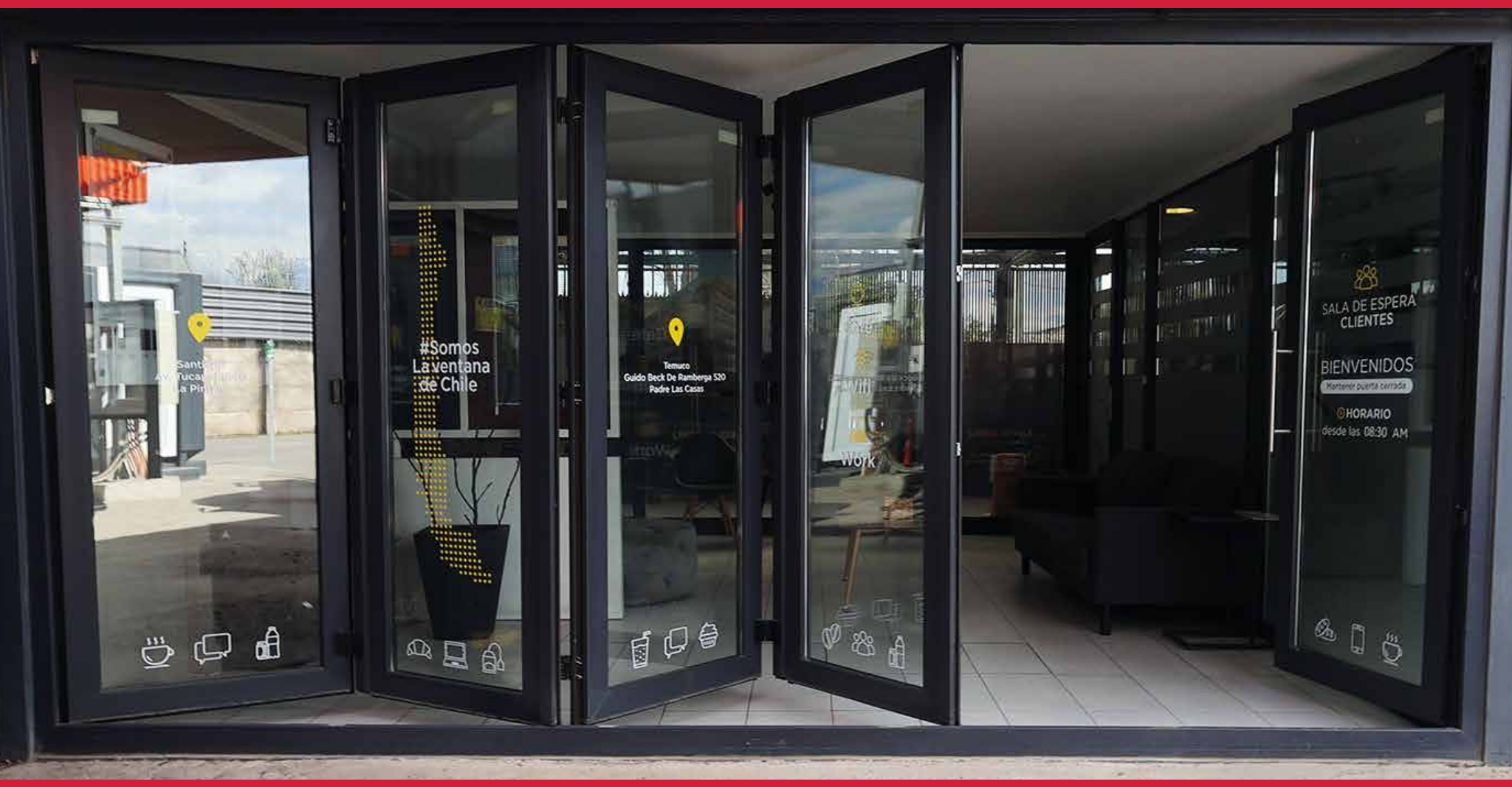


S60

# GUÍA

# SISTEMA S60 PLEGABLE

winhouse by HAUSTEK

**#SomosLaVentanaDeChile**

HAUSTEK
LA VENTANA DE CHILE

# Indice General

HAUSTEK
LA VENTANA DE CHILE

## Uso de configuraciones y fabricación de VENTANAS PLEGABLES LÍNEA S60

### Preguntas frecuentes 04-07


¿Qué es una ventana Plegable? ..... *04*
¿Qué perfil se utiliza? ..... *04*
¿Qué tipo de bisagra se usa? ..... *04*
¿Cuándo se usa hoja puerta o ventana? ..... *04*
¿Cuál es la medida ideal para recomendar a un cliente? ..... *05*
¿A qué se refiere con “configuraciones”? ..... *05*
¿Cuál es la cantidad mínima y máxima de hojas? ..... *05*
¿Cuáles son los tipos de configuraciones disponibles? ..... *05*
¿Se pueden hacer plegables oscilobatientes? ..... *06*
¿Este tipo de ventana se puede utilizar termo o vidrio simple? ..... *06*
¿Los sentidos de apertura, se puede izquierda y derecha? ..... *06*
¿Qué colores de PVC hay disponibles? ..... *07*
¿Qué colores de Herrajes hay disponibles? ..... *07*
¿Si se configura la plegable con hoja puerta, todo debe ser hoja puerta? ..... *07*
¿Se pueden hacer plegables exteriores? ..... *07*
¿Para qué se utiliza el perfil de elevación? ..... *07*


## Ejemplo de Armado SISTEMA PLEGABLE VENTANA LÍNEA S60


Herrajes y Accesorios para Ventana Plegable ..... **09**
Partes y Piezas de una Ventana Plegable ..... **10-14**
Perfilería a utilizar ..... **15**
Ensamblaje perfilería *(Armado)* ..... **16-21**
Tapa batiente *(Armado)* ..... **22**
Perforación de quincallería *(Armado)* ..... **23-24**
Armado Según configuración *(Armado)* ..... **25-40**
Instalación *(Armado)* ..... **41-42**

Usos, configuraciones y fabricación de

# VENTANAS PLEGABLE LINEA S60

## ¿QUÉ ES UNA VENTANA PLEGABLE?

Las **ventanas plegables** se caracterizan por el plegado de sus hojas entre sí, como si fuesen un acordeón. Este plegado puede realizarse tanto hacia uno de los dos lados como a ambos (dependiendo de su configuración). En cualquiera de las dos formas, las **ventanas plegables** permiten el aprovechamiento total del RASGO.

## ¿QUÉ PERFIL SE UTILIZA?

Utiliza perfiles de la línea S60 con sus respectivos refuerzos, específicamente:

| | |
|---|---|
| Marco Fijo | Refuerzo Box 1.2 mm. |
| Hoja Puerta Interior | Refuerzo Hoja Puerta 1.5 mm. |
| Hoja Ventana Interior | Refuerzo Múltiple 1.2 mm. |
| Perfil Elevación 30 mm | Refuerzo Marco Corredera Sliding 1.2 mm. |
| Poste inversor | Refuerzo múltiple Andes 1.2 mm. |

## ¿QUÉ TIPO DE BISAGRA SE USA?

• **Bisagra Plegable** (3 por pliegue) *3 unidades mínimas de venta.*

• **Bisagras para ventanas** OB (Bisagra de Compás y Bisagra Angular) en hojas que se ubican en los extremos. *Se venden por unidad.*

• **Bisagra Guía.** Se utiliza en la parte central de la hoja de abatir.

## ¿CUÁNDO SE USA HOJA PUERTA O VENTANA?

Se usa hoja Ventana Interior para altura inferior a 1800 mm.

• Mínimo de ancho por alto: **400 x 1200mm.**

• Máximo de ancho por alto: **600 x 1800mm.**

Se usa hoja Puerta Interior para altura superior o igual a 1801 mm.

• Mínimo de ancho por alto: **600 x 1200mm.**

• Máximo de ancho por alto: **900 x 2400mm.**

## ¿CUÁL ES LA MEDIDA IDEAL PARA RECOMENDAR A UN CLIENTE?

La medida a recomendar va de la mano con las medidas mínimas y máximas (ancho por alto) y de acuerdo con la cantidad de hojas que el cliente quiere fabricar.

## ¿CUÁNTAS CONFIGURACIONES EXISTEN?

• Existen 15 configuraciones realizables, independientes del perfil de la hoja a utilizar.

## ¿A QUÉ SE REFIERE CON "CONFIGURACIONES"?

• Se refiere a "Configuraciones" a la cantidad de hojas y orden de aperturas que las plegables poseen. La nomenclatura definida para identificar una configuración es a través de 3 números consecutivos "**XYZ**":

A. "**X**" indica la cantidad de Hojas en total

B. "**Y**" indica la cantidad de Hojas que abren hacia el lado izquierdo

C. "**Z**" indica las hojas que abren hacia el lado derecho.

## ¿CUÁL ES LA CANTIDAD MÍNIMA Y MÁXIMA DE HOJAS?

• La cantidad mínima 2 y la máxima 6.

## ¿CUÁLES SON LOS TIPOS DE CONFIGURACIONES DISPONIBLES?

**CONFIGURACIONES:**

• 2 Hojas: **220 y 202**
• 3 Hojas: **330, 303, 321 y 312**
• 4 Hojas: **440, 404, 431 y 413**
• 5 Hojas: **550, 505, 541 y 514**
• 6 Hojas: **únicamente 633**

**Ejemplo:**

Si tenemos una plegable de la configuración “431”

**4 “X”** cantidad de Hojas en total.

**3 “Y”** cantidad de Hojas que abren hacia el lado izquierdo.

**1 “Z”** hojas que abren hacia el lado derecho.

Cuando existe una apertura contraria, ya sea a la izquierda o a la derecha, y esta apertura es una sola unidad, ósea la Z es un 1, se pueden realizar como ventana de abatir, puerta u oscilobatiente.

## ¿SE PUEDEN HACER PLEGABLES OSCILOBATIENTES?

• Solamente se puede realizar una **apertura oscilobatiente**, en una ventana plegable, que su configuración posea una hoja individual, que su apertura sea independiente del resto, la cual se puede fabricar como una OSCILOBATIENTE.

## ¿ESTE TIPO DE VENTANA SE PUEDE UTILIZAR TERMO O VIDRIO SIMPLE?

• **Si**. Se puede acristalar con vidrio simple o DVH, con los junquillos disponibles para la línea S60.

## ¿ LOS SENTIDOS DE APERTURA, SE PUEDE IZQUIERDA Y DERECHA?

• La apertura de izquierda y derecha quedan determinadas por el tipo de configuración disponible.

• Se pueden realizar en ambos sentidos al mismo tiempo.

## ¿QUÉ COLORES DE PVC HAY DISPONIBLES?

Los colores disponibles son aquellos que la línea S60 ofrece

- Blanco
- Roble
- Nogal
- Grafito
- New Black

## ¿QUÉ COLORES DE HERRAJES HAY DISPONIBLES?

- Los colores disponibles de herraje son blanco y negro, compatibles con todos los colores de perfilería.

## ¿SI SE CONFIGURA LA PLEGABLE CON HOJA PUERTA, TODO DEBE SER HOJA PUERTA?

- **Si.** No es posible combinar hojas de puerta con hojas de ventana en esta ventana.

## ¿SE PUEDEN HACER PLEGABLES EXTERIORES?

- **Si.** No es posible combinar hojas de puerta con hojas de ventana en esta ventana

- Aun no se han realizado pruebas para la fabricación exterior.

## ¿PARA QUÉ SE UTILIZA EL PERFIL DE ELEVACIÓN?

El perfil de elevación se utiliza en la parte inferior del marco. Tiene la finalidad de elevar el marco para recibir el riel de aluminio en el cual corren los carros.

El marco tiene 48 mm en su parte interna y el riel de la ventana tiene 52 mm, por lo que es necesario complementar el perfil del marco para que el apoyo del riel sea el correcto.

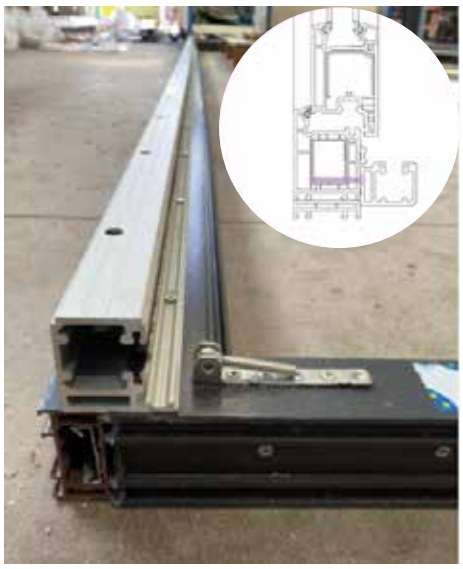

Ejemplo de armado

# VENTANAS PLEGABLE
# LINEA S60

# Herrajes y Accesorios para Ventana Plegable Línea S60

- Bisagras plegables.
- Soporte Carro y Guía Múltiple.
- Carro y guía plegable.
- Bisagra guía plegable.
- Riel Plegable.
- Cremona OB.
- Ángulos de cambio de bulón de seguridad.
- Extensores.
- Plantillas OB.
- Plantilla bisagra y guía plegable.
- Falso compás.
- Cerradero de 13 mm para bulón de seguridad.
- Palanca de reenvío.
- Perfil de elevación 30 mm.
- Refuerzo marco corredera.

## BISAGRAS PLEGABLES

Cumplen la función de generar el pliegue entre las hojas, al tener clavija de seguridad se usan de forma interior como exterior, la disposición es:

- Tres bisagras por pliegue.
- Cuando son exterior se deben usar suplementos.
- Se debe utilizar plantilla de bisagra plegable para su correcta postura.
- Se venden según el color de la perfilería (blanco o negro).

*Bisagra plegable*

## SOPORTE CARRO Y GUÍA MÚLTIPLE

Cumplen la función de mantener en el eje del marco el pliegue y que este se deslice sobre el (marco).

- Para la guía inferior, se utiliza el carro plegable y para la guía superior solo una guía plástica (ambas incluidas en el kit de carros-guías plegables).
- El peso es soportado en la sección inferior mediante el carro, por lo que en la fracción superior solo se utiliza es una guía para que la hoja no descuelgue.
- Se venden según el color de la perfilería (blanco o negro).

*Soporte carro y guía múltiple*

## CARRO Y GUÍA PLEGABLE

El carro cumple la función de soportar el peso y deslizar las hojas sobre un eje horizontal.

• Se inserta en la sección inferior de la ventana, al interior del riel plegable.

• La guía tiene como finalidad mantener la zona superior de las hojas apegadas al marco en el mismo eje del carro.

*SOPORTE CARRO Y GUÍA MÚLTIPLE*

## BISAGRA GUÍA PLEGABLE

Tiene la función de generar un punto de cierre en las hojas que se anclan al marco y que no se pliegan.

• Son indispensables para el soporte de peso de las hojas, y en ellas se deben realizar la perforación del marco con la plantillas OB.

• Consta de una sección que va al marco y otra dirigida al canal de herrajes de la hoja.

• Llevan embellecedores plásticos de acorde al color de la perfilería (blanco o negro).

*BISAGRA GUÍA PLEGABLE*

## RIEL PLEGABLE

Tiene por función permitir el montaje de los carros y guías plegables, ya que en él se deslizan estos componentes.

• Su materialidad es de aluminio y consta de una porción inferior (cuadrada y robusta) y otra superior (plana y delgada).

• Se entregan en formatos de 4 y 6 metros según sea el ancho de la ventana.

*RIEL PLEGABLE SUPERIOR | INFERIOR*

## CREMONA OB

Cumple la función de ser el enlace que conecta la manilla con los puntos de cierre (ángulos de cambio), permitiendo que al accionarla la ventana se abra o cierre.

• Se entregan según el alto de la ventana ya que su medida es variada y/o ajustable.

*CREMONA OB*

## ÁNGULOS DE CAMBIO CON BULÓN DE SEGURIDAD

Son los mecanismos que portan el bulón. Estos al accionarse a través de la manilla y enlazados con la cremona, generan la apertura-cierre de la ventana.

Solo deben ser empleados con bulón de seguridad. Al ser un sistema “deslizante” no pueden ser utilizados con un bulón tipo barril. (redondo).

*ÁNGULOS DE CAMBIO CON BULÓN DE SEGURIDAD*

## EXTENSORES

Cuando la ventana tiene una altura mayor y el rango de la cremona no es suficiente para llegar al vértice superior e inferior (ángulos de cambio), puede enlazar estos mecanismos (cremonas – ángulos de cambio).

*EXTENSORES*

## PLANTILLAS OB

Cumple la función de funcionar como guías de perforación ubicándose en una posición perfecta con respecto al marco y la hoja, permitiendo instalar adecuadamente la bisagra angular, bisagra guía plegable y bisagra de compas.

*PLANTILLAS OB HOJA*

*PLANTILLAS OB MARCO*

## PLANTILLA BISAGRA Y GUÍA PLEGABLE

Tienen como función guiar la perforación en la disposición perfecta sobre la hoja. Permiten la instalación adecuada de la bisagra plegable y la guía superior e inferior.

*PLANTILLA BISAGRA PLEGABLE*

*PLANTILLA CARROS PLEGABLE*

## FALSO COMPAS

Cumple la función de “soportar” la bisagra de compas. Al ser un elemento “falso”, no cumple con la función de oscilar la hoja.

*FALSO COMPAS*

## PALANCA DE REENVÍO

Cumple la función de picaporte. Cuando se genera una “puerta doble” en los sistemas plegables, estos deben tener el mismo “rango” que la cremona, ósea ,deben tener los cerraderos batientes coincidentes con su respectiva guía, y estar acompañados por ángulos de cambio y bulón de seguridad inferior y superior, además de extensores, en caso de si el alto de la hoja lo requiriese.

*PALANCA DE REENVÍO*

## PERFIL DE ELEVACIÓN 30 MM

Permite la postura y fijación del riel inferior plegable, insertándose en la zona inferior de la ventana. Debe tener como condición de uso, el ancho total del elemento.

*PERFIL DE ELEVACIÓN 30 MM*

## REFUERZO MARCO CORREDERA

Se utiliza para robustecer el perfil de elevación, permitiendo que la fijación del riel inferior plegable sea en una estructura solida (reforzamiento) y no en una unidad plástica.

*REFUERZO MARCO CORREDERA*

# Perfilería a Utilizar

HAUSTEK
LA VENTANA DE CHILE

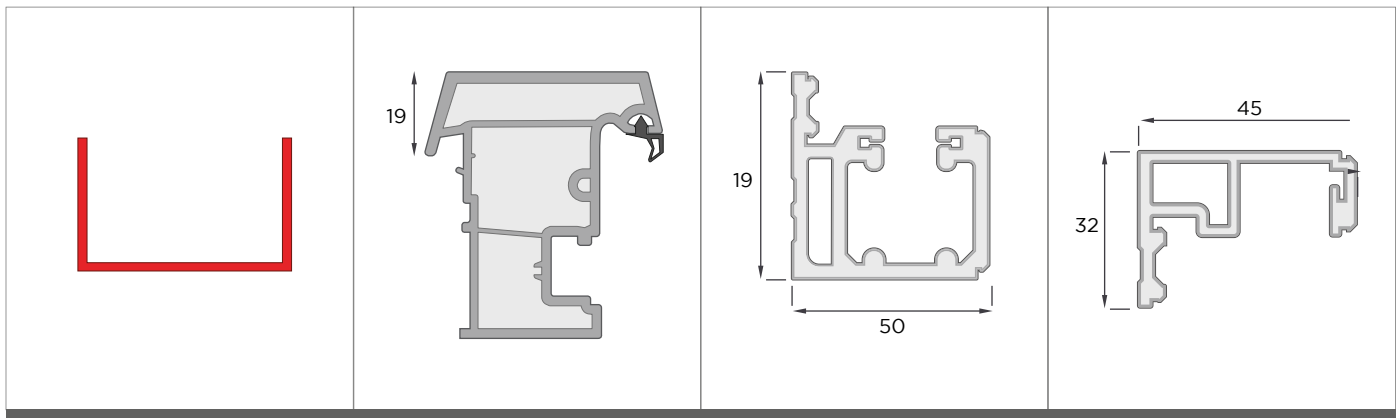


| REF. MÚLTIPLE (LÍNEA ANDES) | BATIENTE S60 | RIEL PLEGABLE | RIEL PLEGABLE SUPERIOR |
|---|---|---|---|

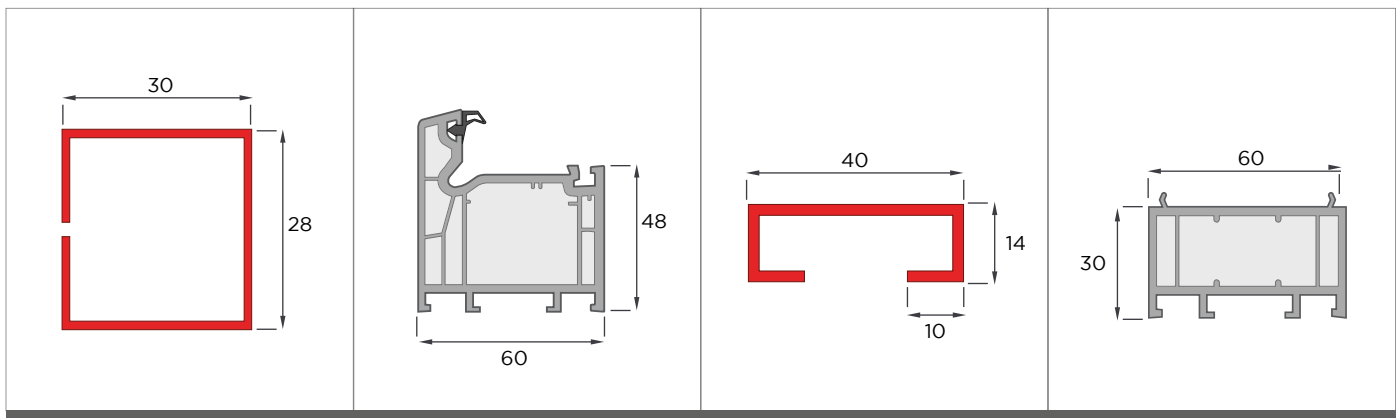


| REFUERZO BOX S60 | MARCO FIJO S60 | REF. MARCO CORREDORA SLIDING | ELEVADOR DE MARCO 30MM |
|---|---|---|---|

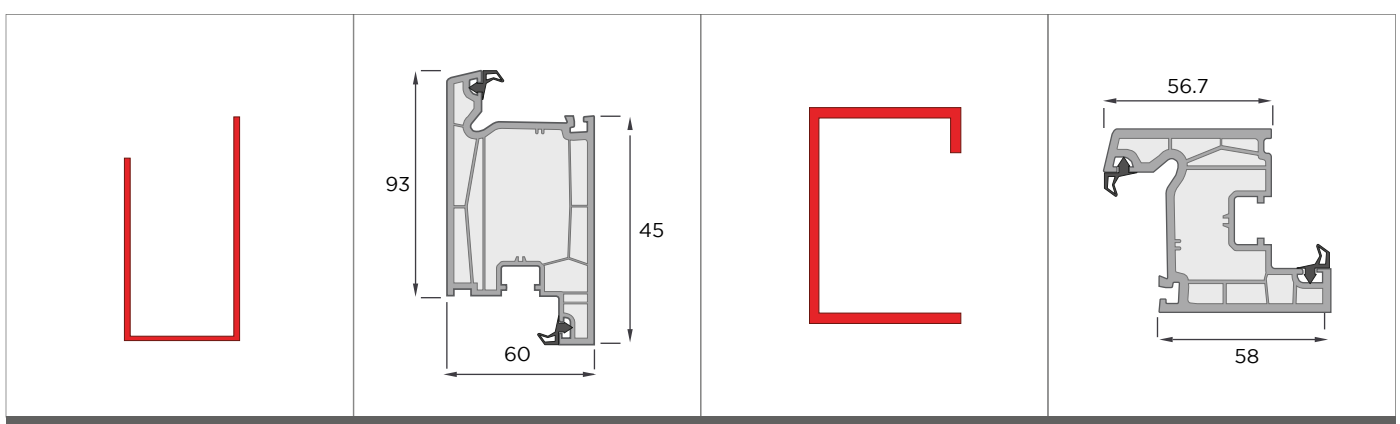


| REFUERZO HOJA PUERTA S60 | HOJA PUERTA INTERIOR S60 | RIEL PLEGABLE 2MM | HOJA VENTANA INTERIOR S60 |
|---|---|---|---|

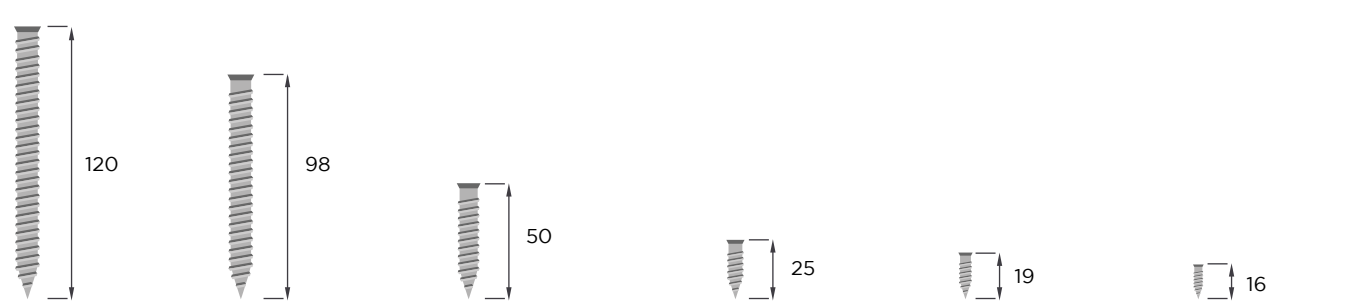


| TORNILLO AMO III 120 MM | TORNILLO AMO III 98 MM | TORNILLO AUTOPERFORANTE 4.2 X 50 | TORNILLO AUTOPERFORANTE 3.9 X 25 | TORNILLO AUTOPERFORANTE 3.9 X 19 | TORNILLO AUTOPERFORANTE 3.9 X 16 |
|---|---|---|---|---|---|

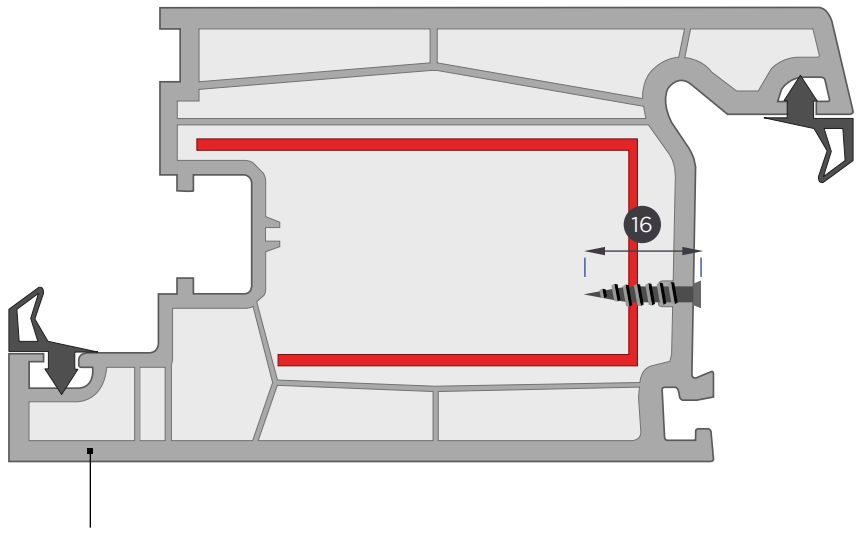


Hoja Puerta Interior

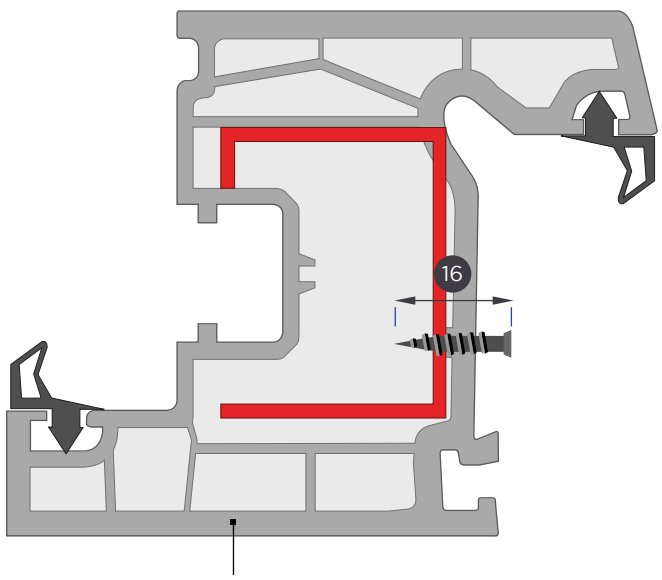


Hoja Ventana Interior

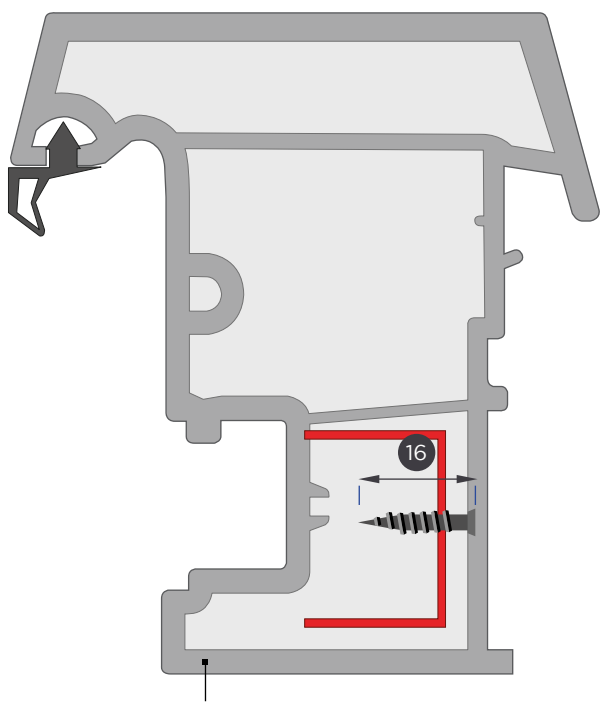


Poste inversor batiente

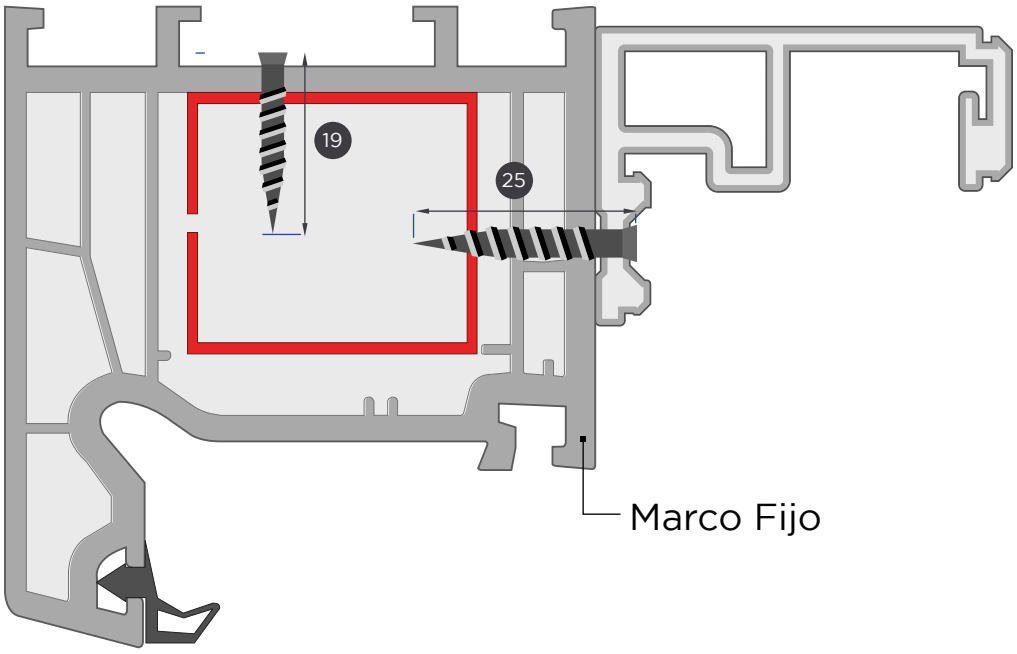
19
25
Marco Fijo

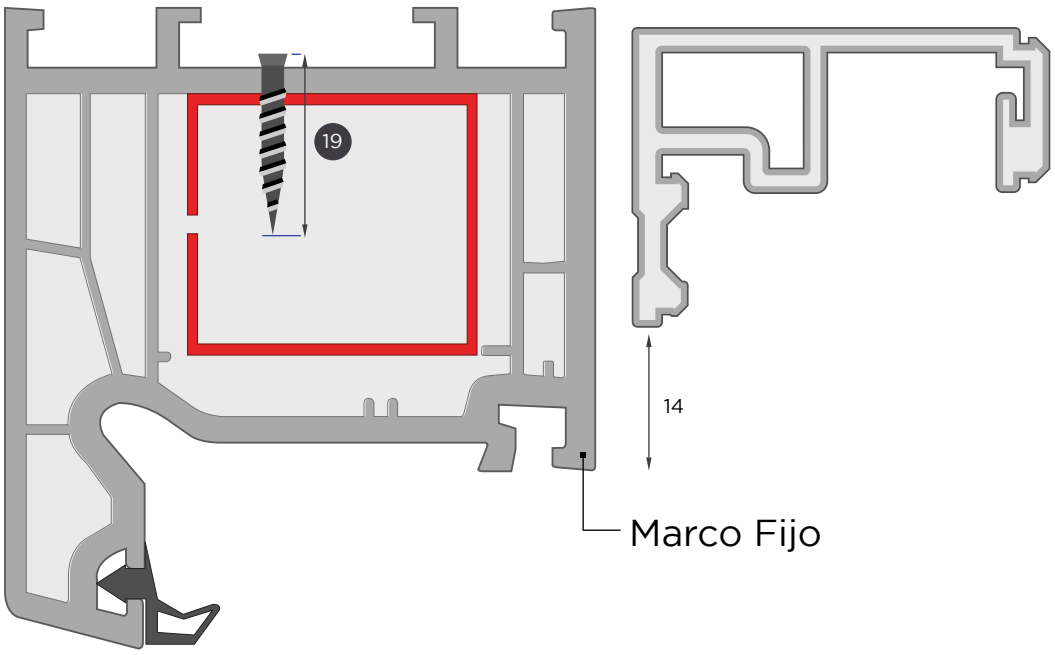
19
14
Marco Fijo

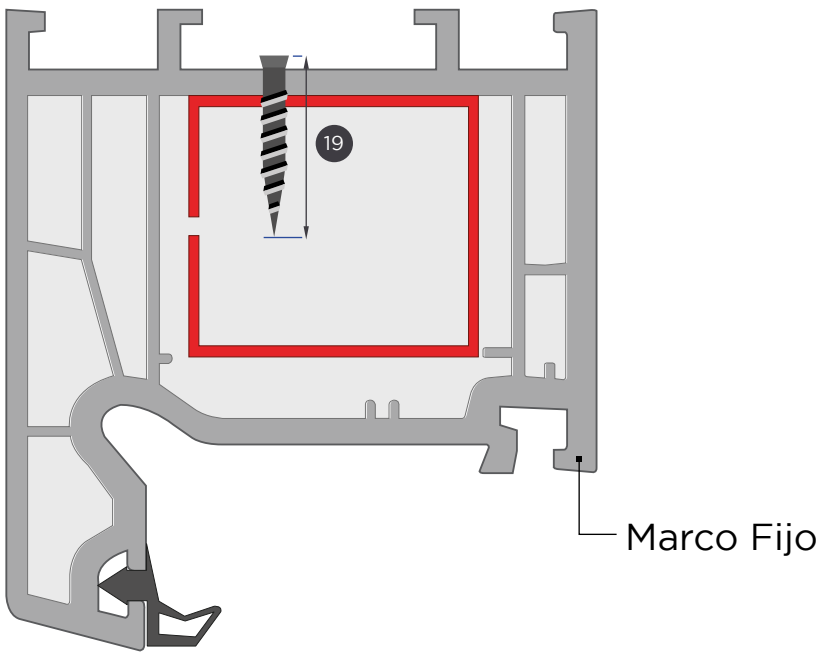
19
Marco Fijo

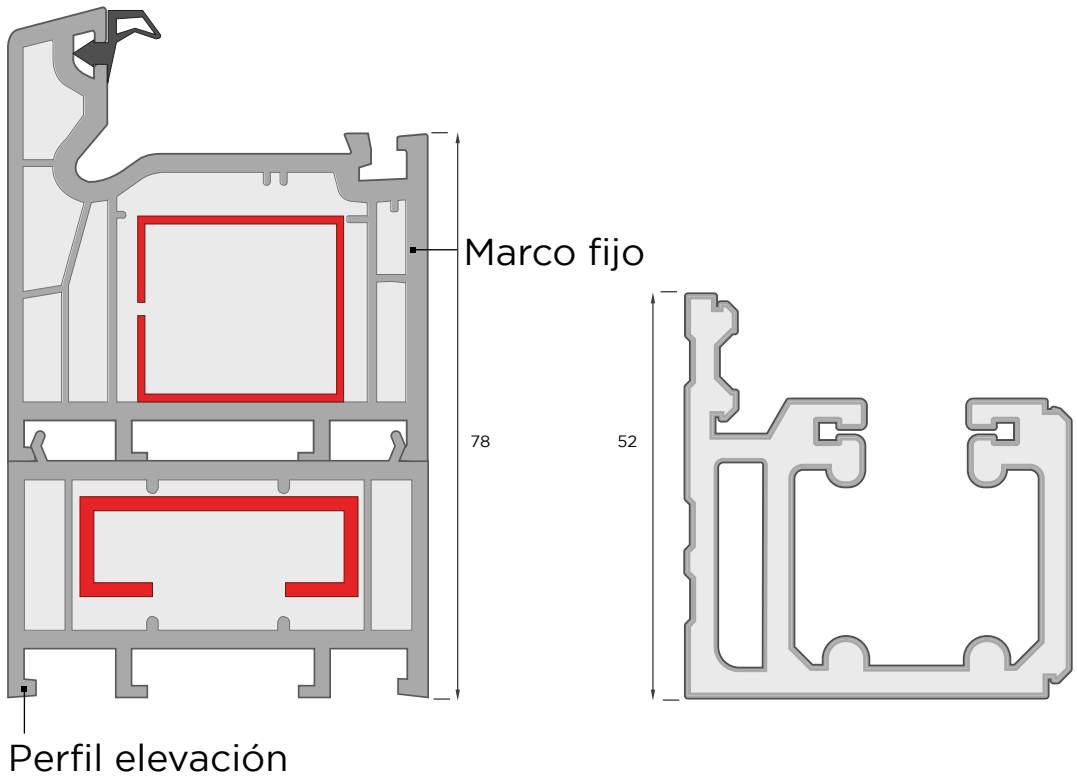
Marco fijo
78
52
Perfil elevación

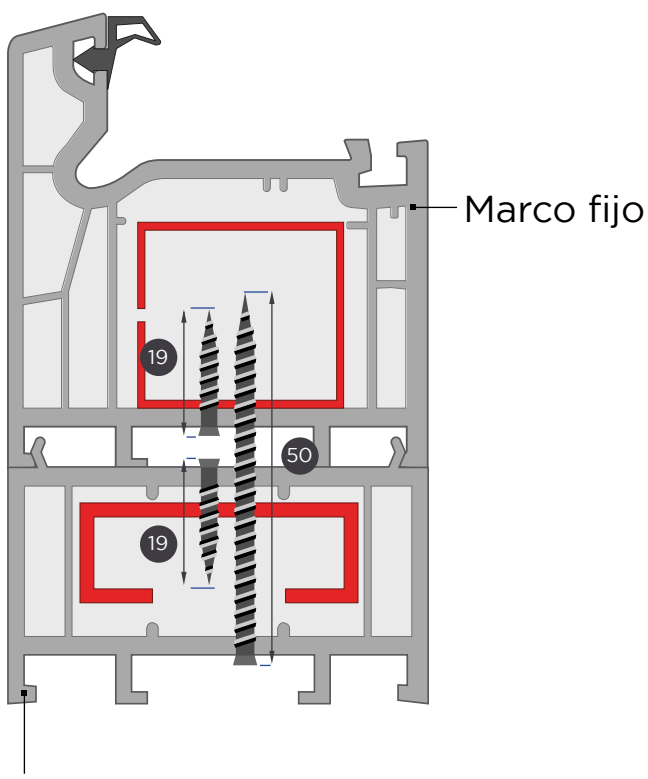
Marco fijo
19
50
19
Perfil elevación

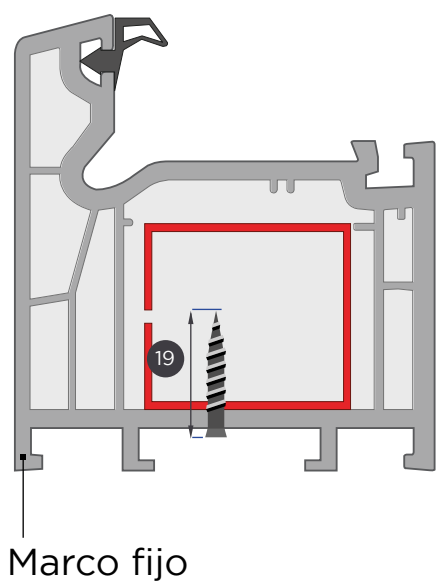
19
Marco fijo

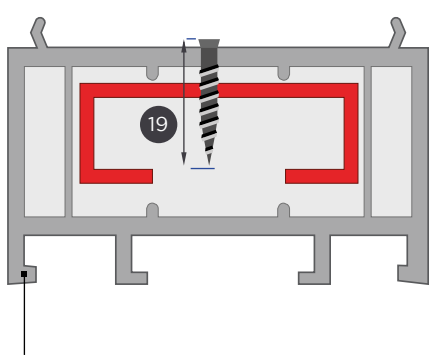
19
Perfil elevación

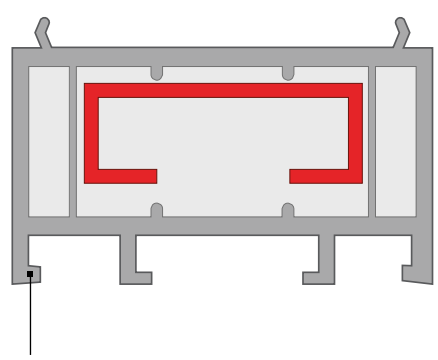
Perfil elevación

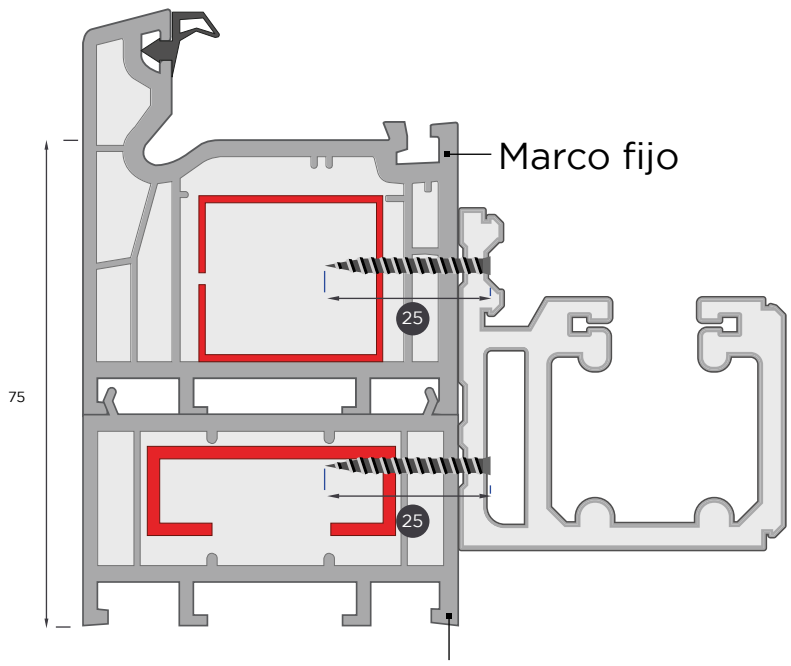
Marco fijo
25
75
25
Perfil elevación

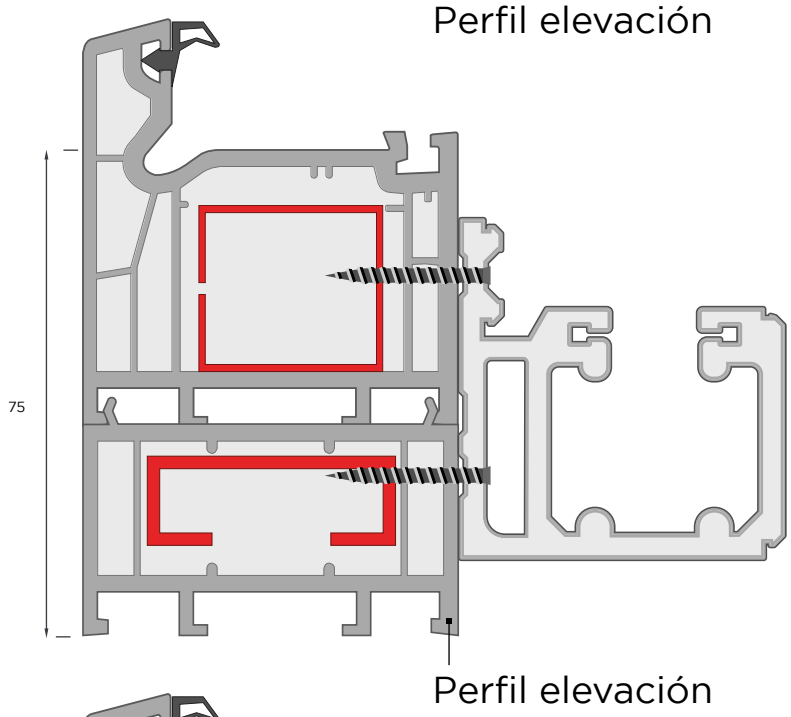
75
Perfil elevación

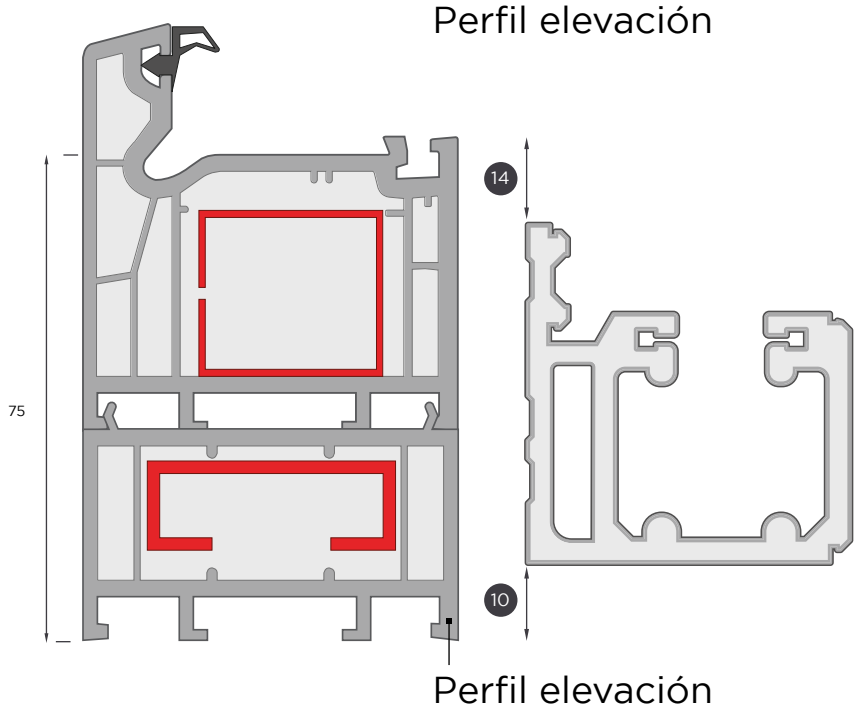
14
75
10
Perfil elevación

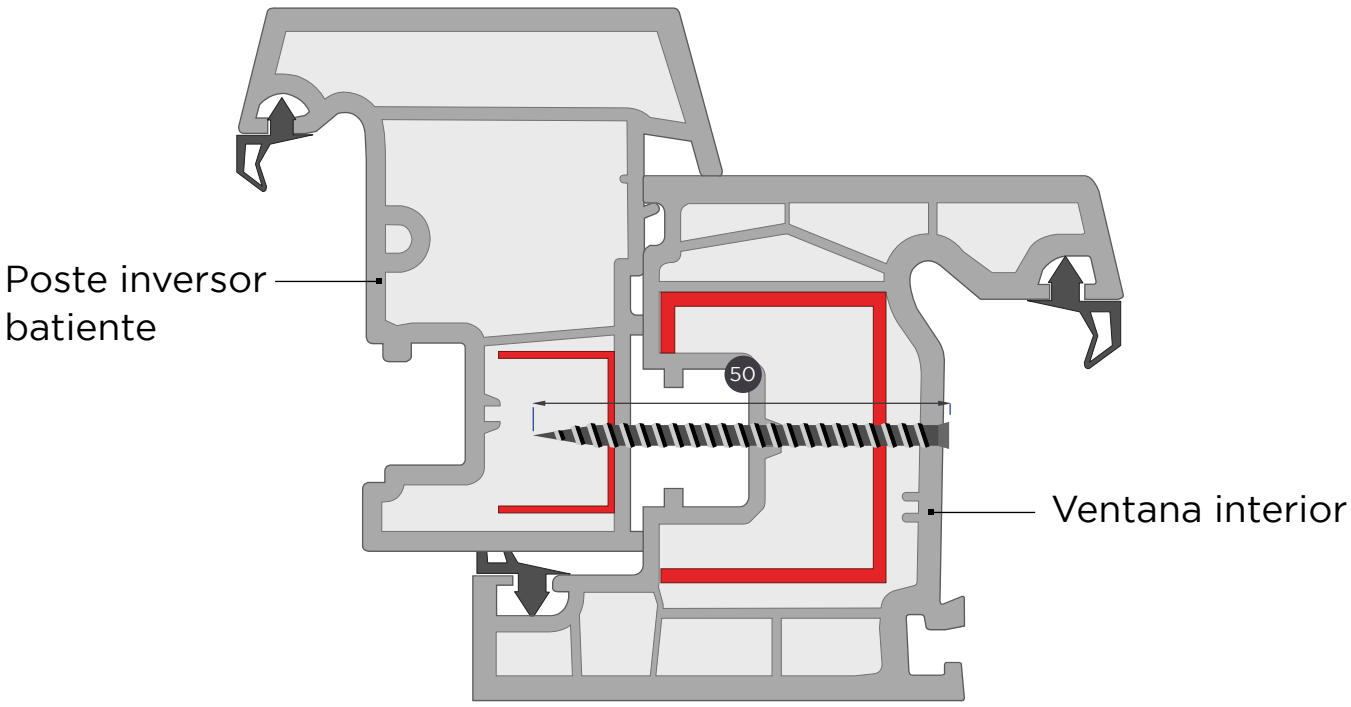
Poste inversor batiente
50
Ventana interior

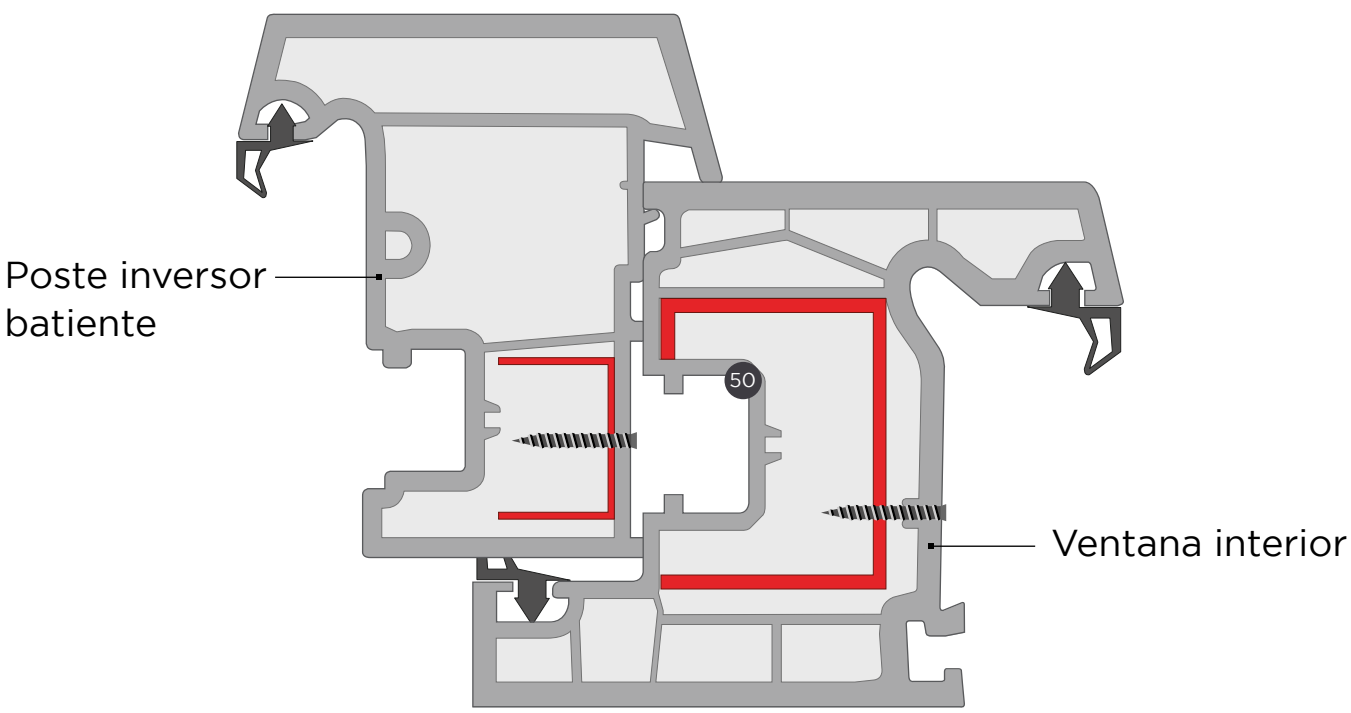
Poste inversor batiente
50
Ventana interior

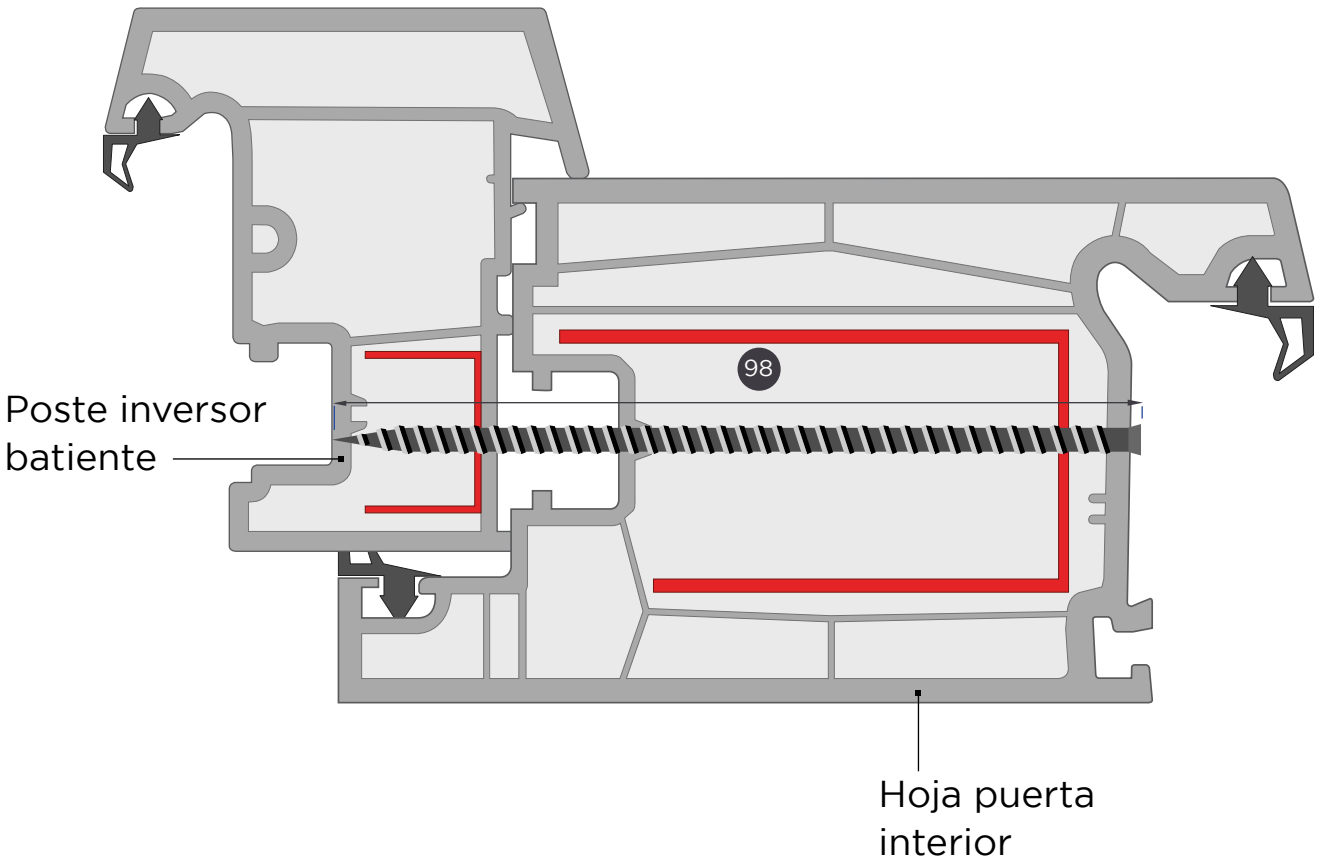
98
Poste inversor
batiente
Hoja puerta
interior

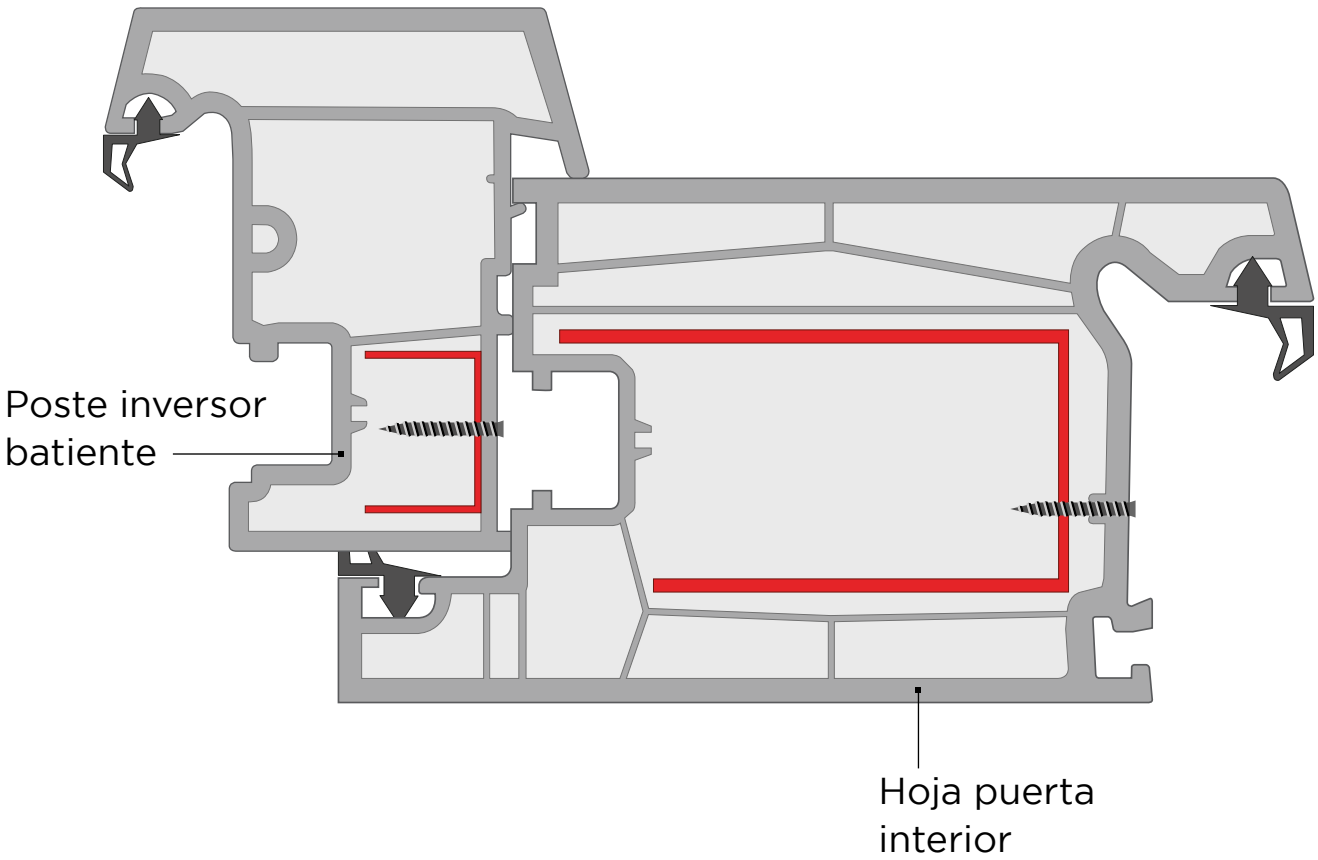
Poste inversor
batiente
Hoja puerta
interior

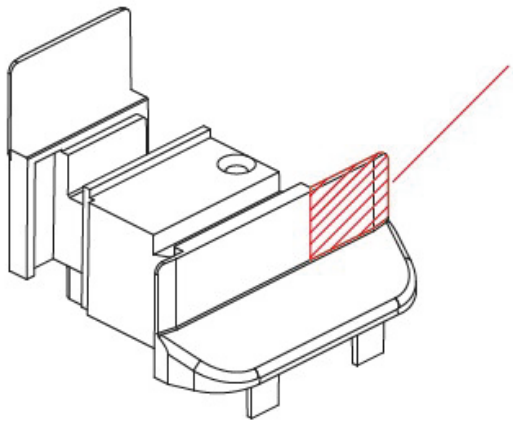

Recorte de tapa para evitar desgarre de burlete

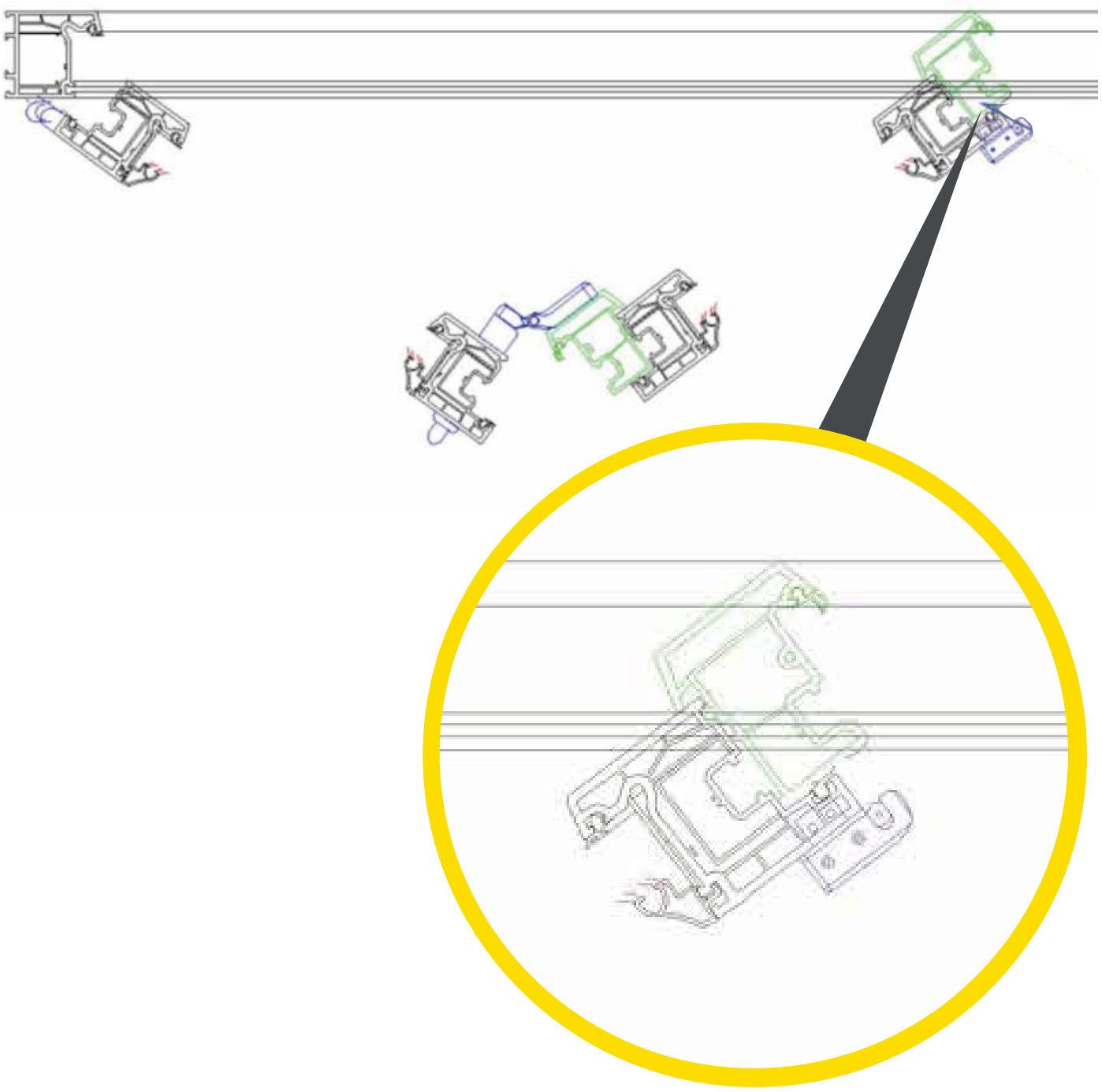

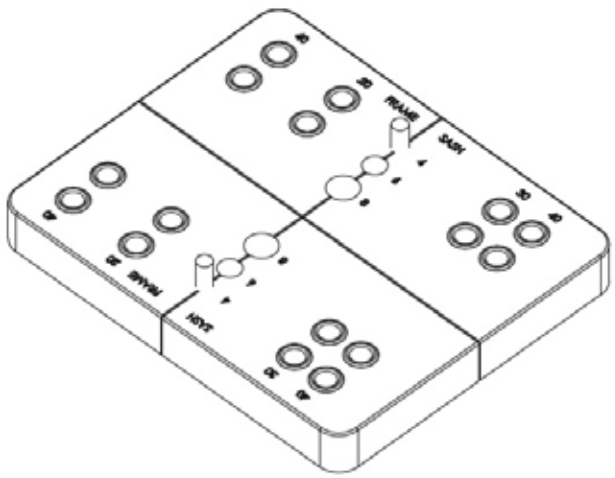
FRAME
SASH
FRAME
SASH

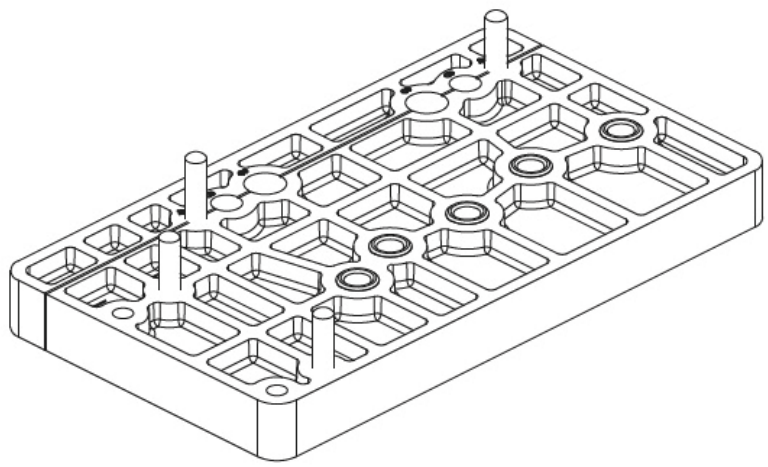

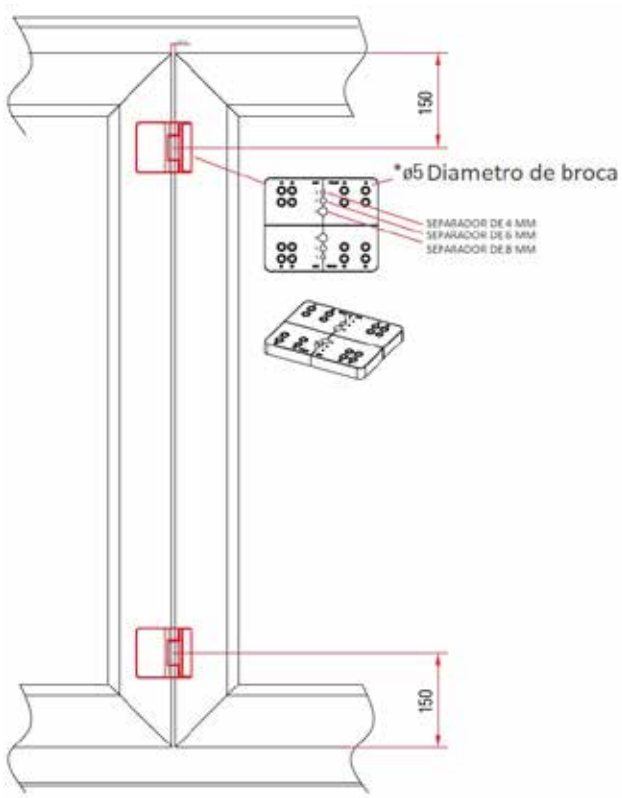
150
*ø5 Diametro de broca
SEPARADOR DE 4 MM
SEPARADOR DE 6 MM
SEPARADOR DE 8 MM
150

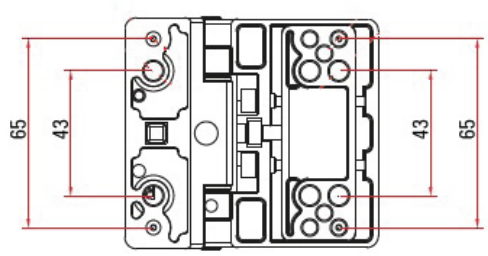
65
43
43
65

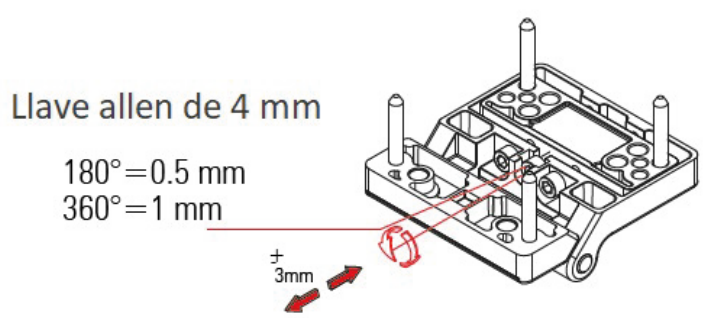
Llave allen de 4 mm
180°=0.5 mm
360°=1 mm
+
3mm

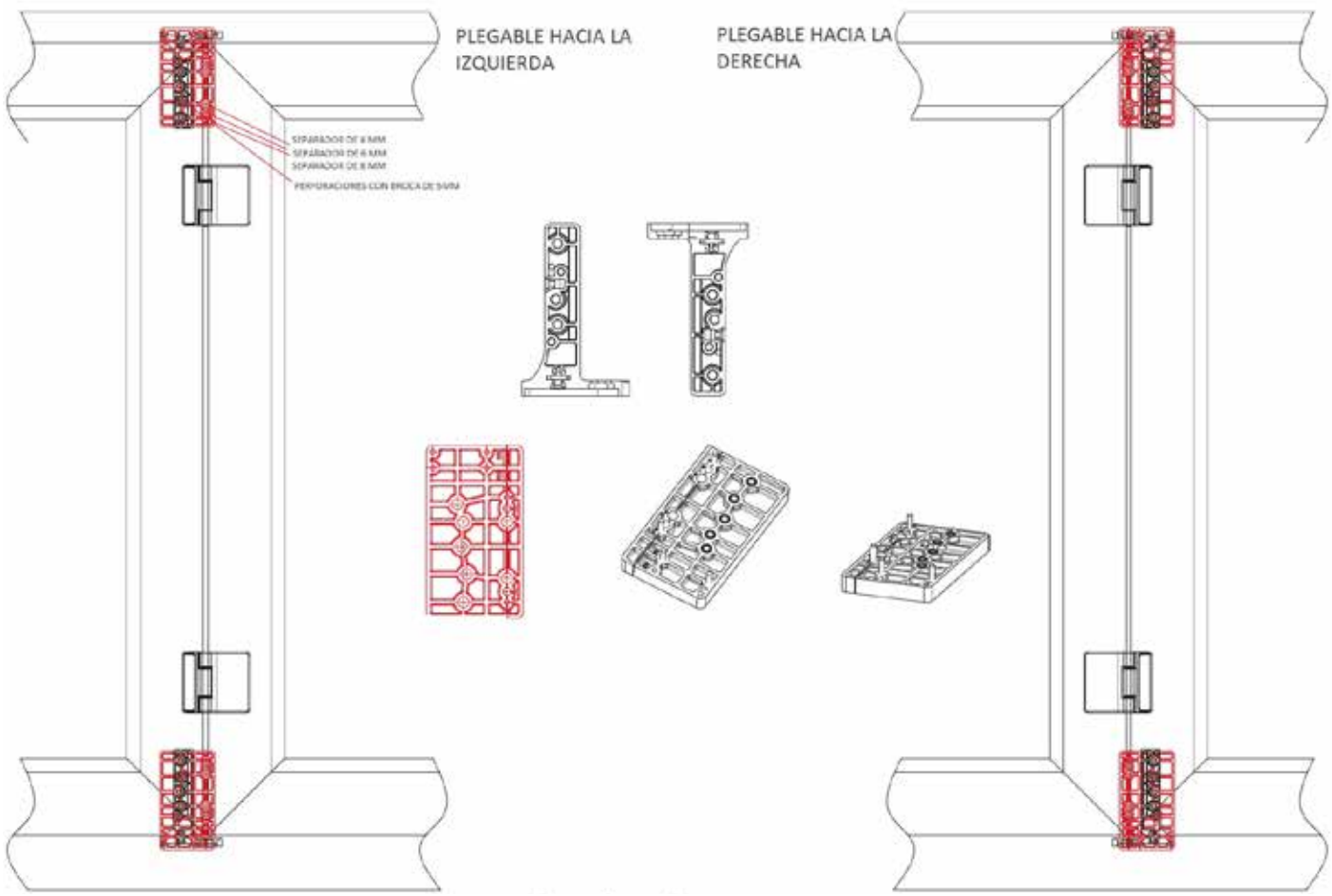
PLEGABLE HACIA LA IZQUIERDA
PLEGABLE HACIA LA DERECHA

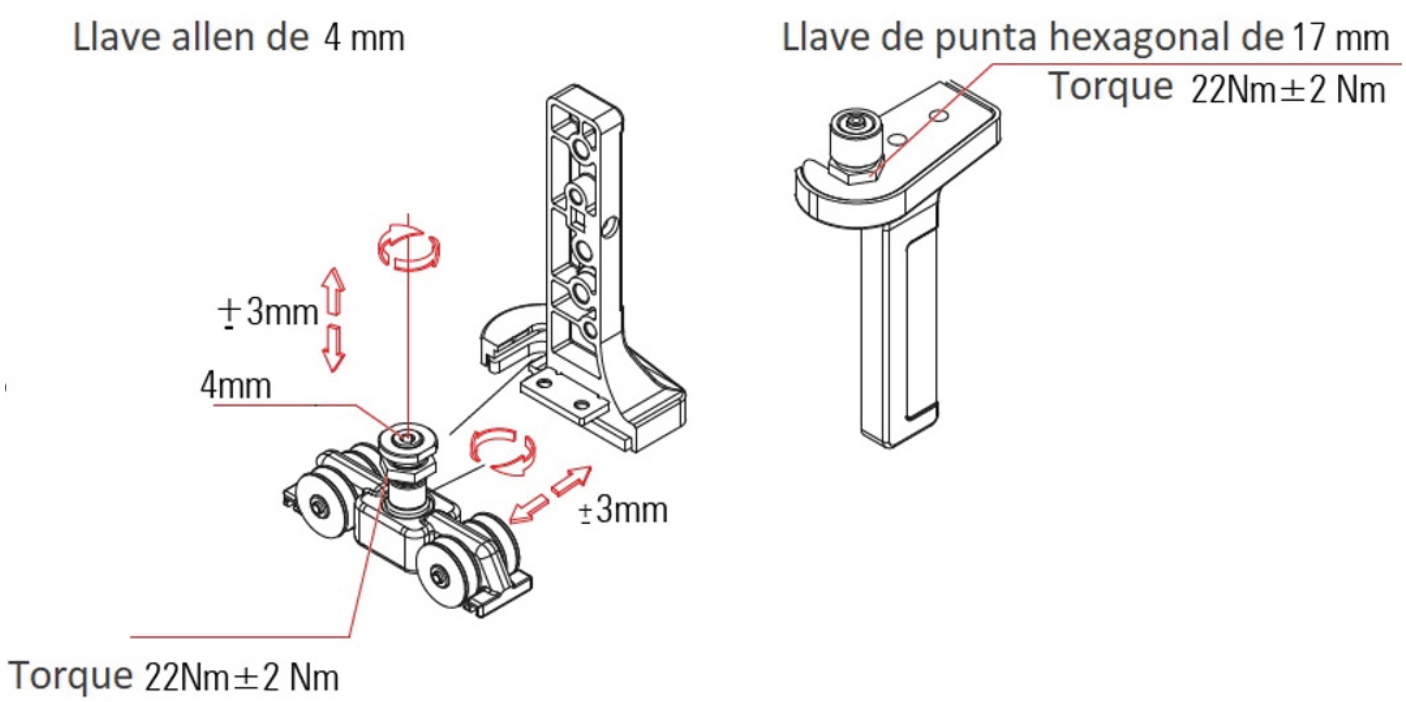
Llave allen de 4 mm
±3mm
4mm
±3mm
Torque 22Nm±2 Nm
Llave de punta hexagonal de 17 mm
Torque 22Nm±2 Nm

# 202 (0+2)

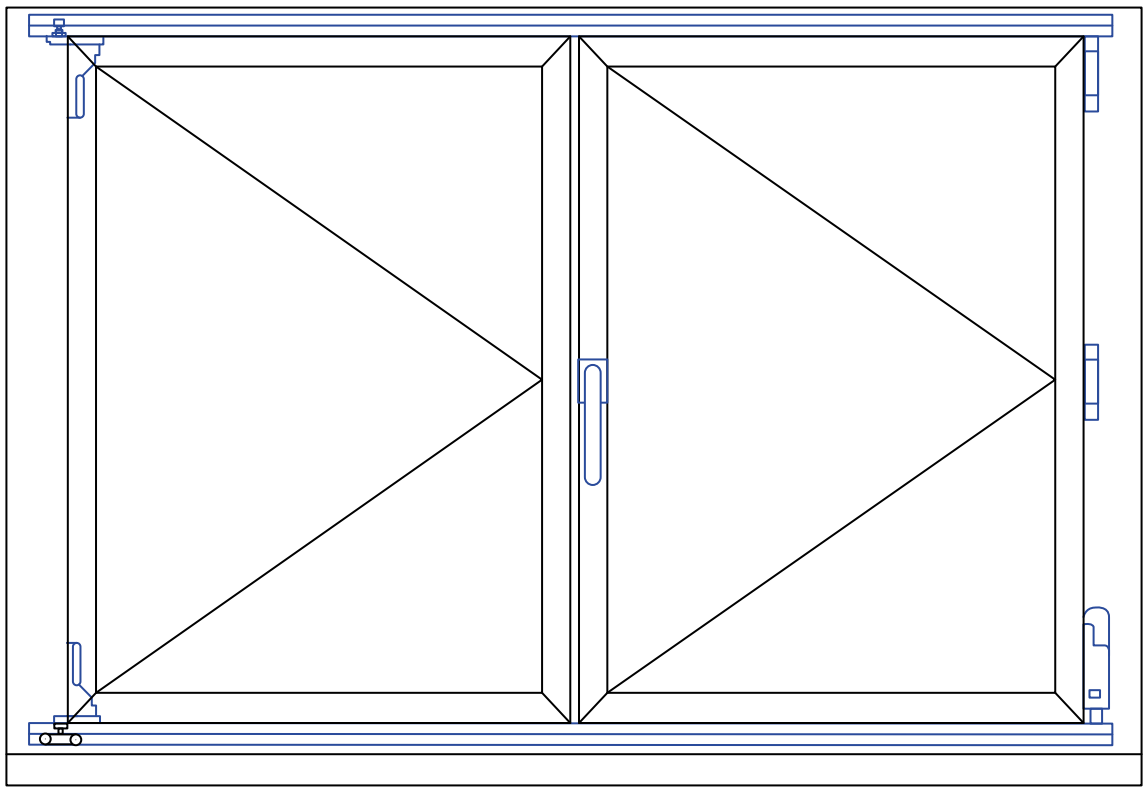

Vista frontal

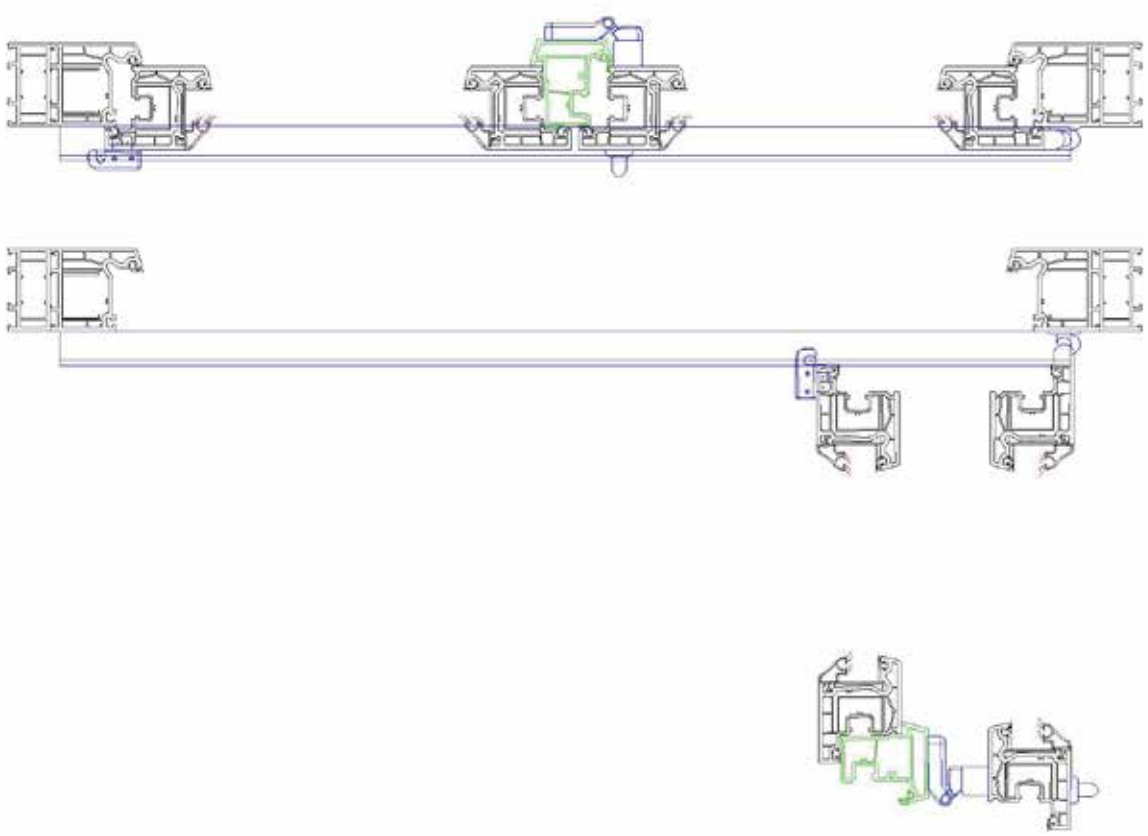

# 220 (2+0)

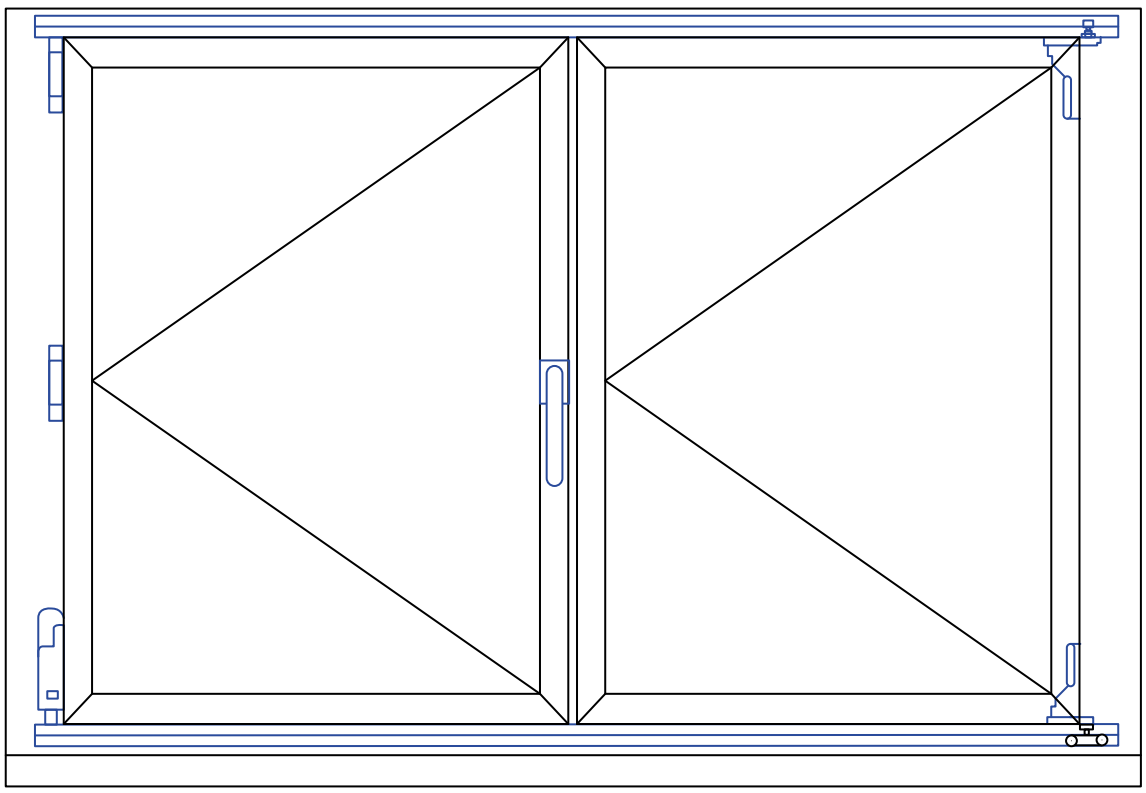

Vista frontal

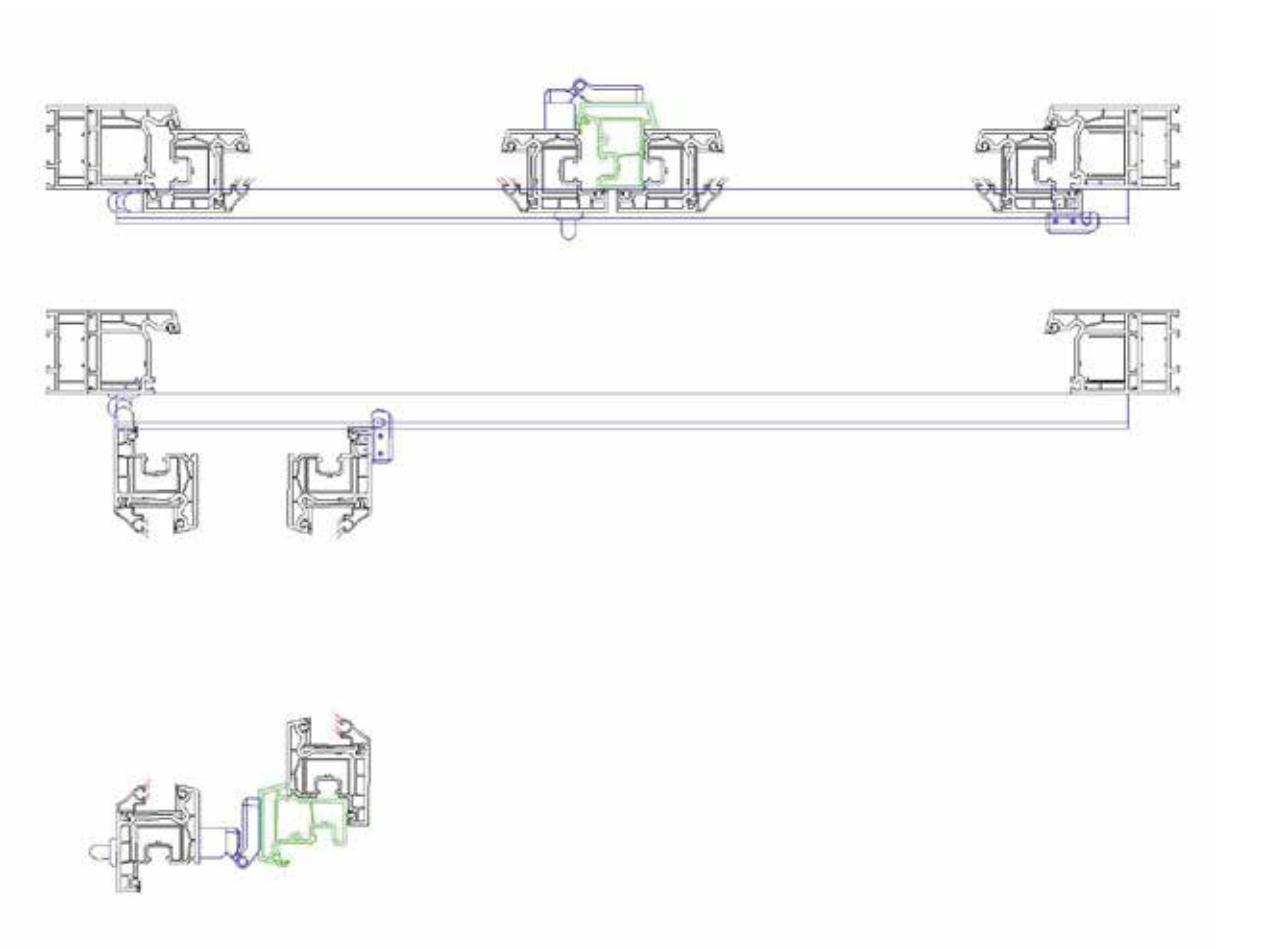

# 303 (0+3)

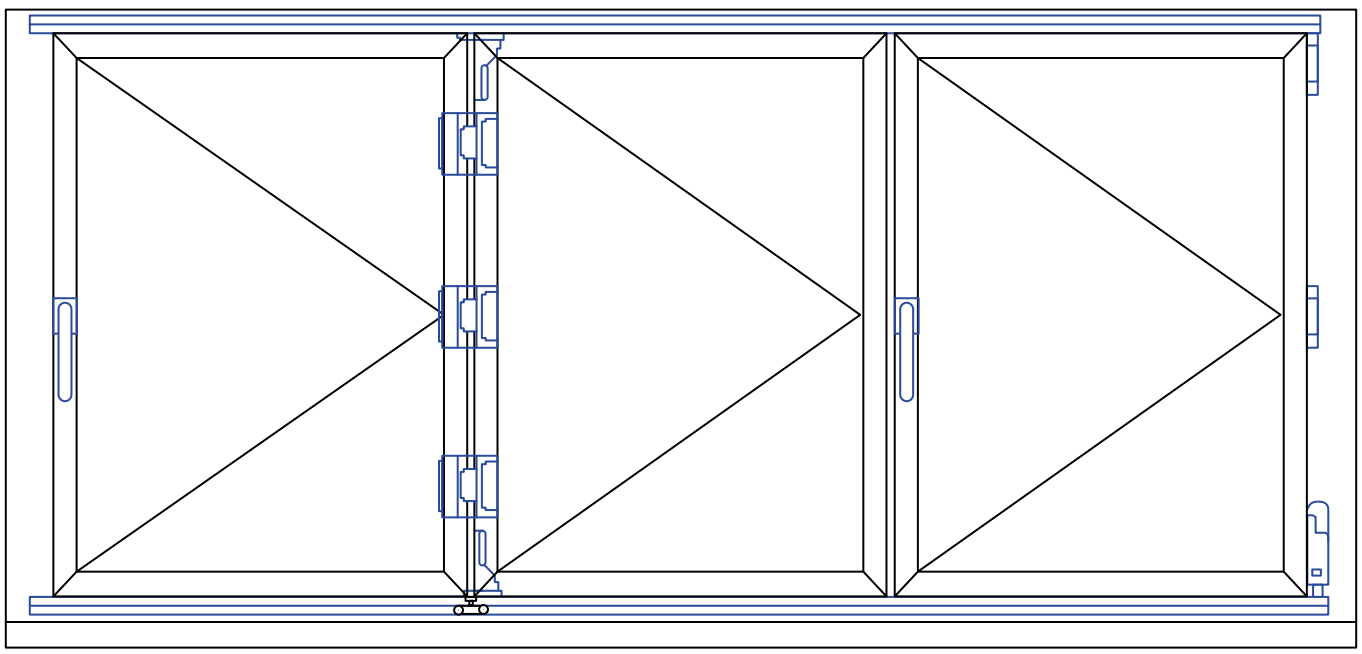

Vista frontal

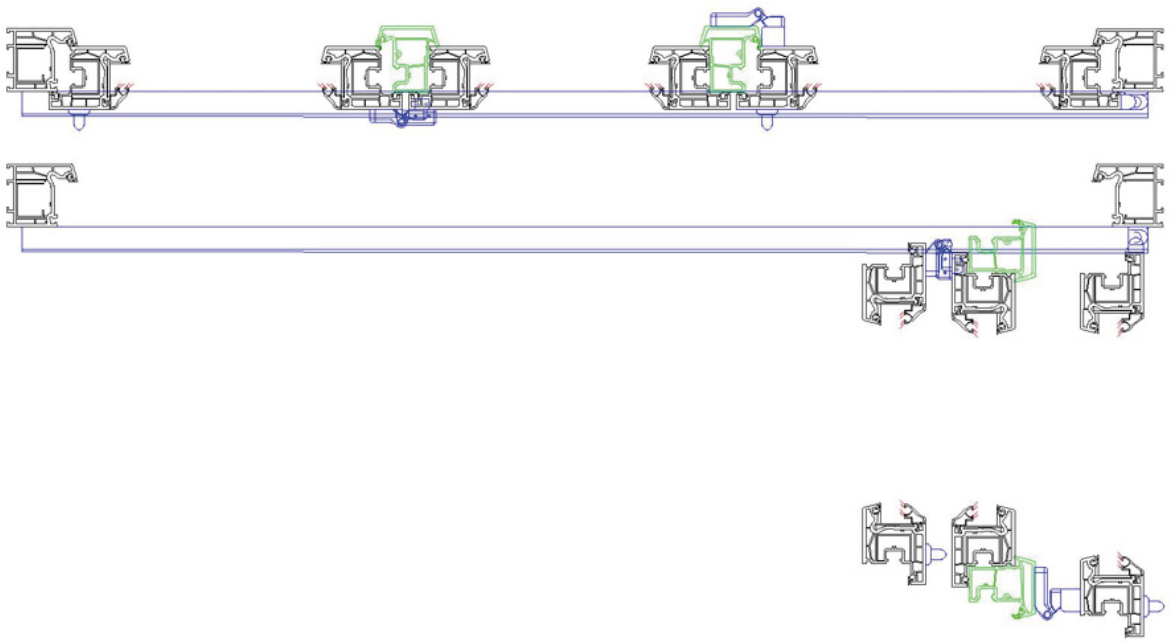

# 312 (1+2)

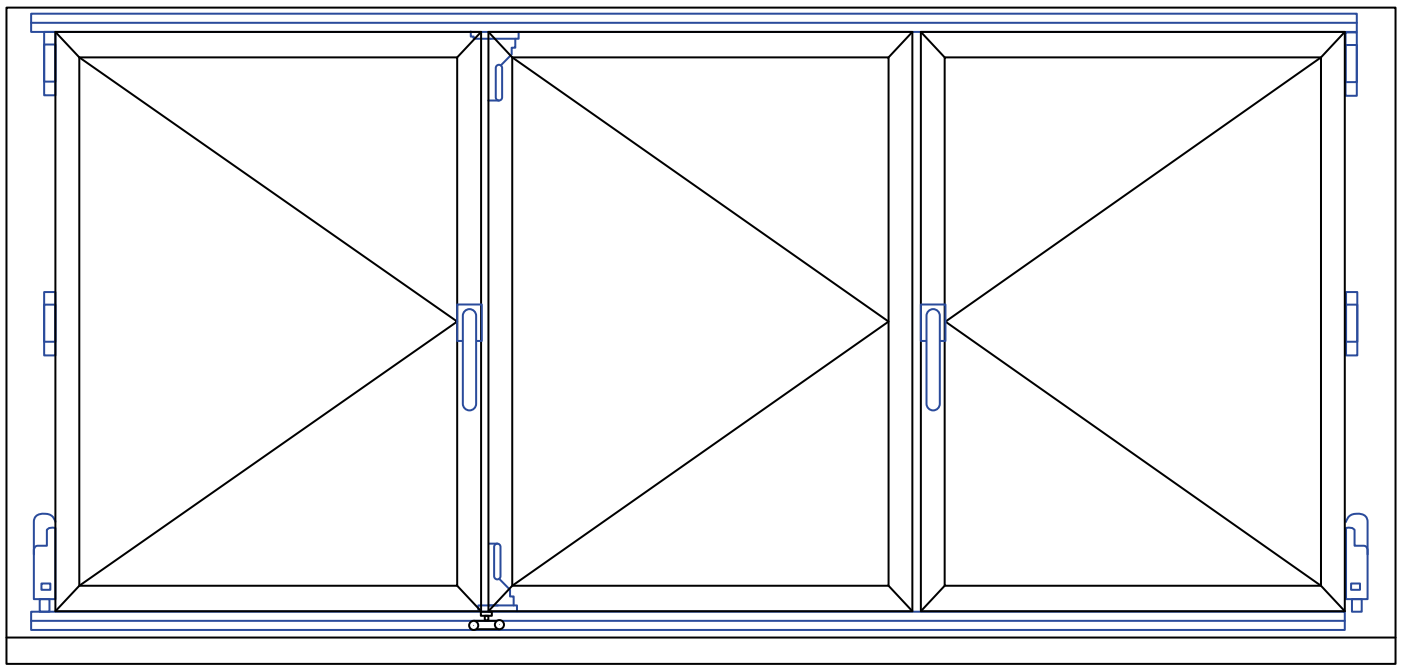

Vista frontal

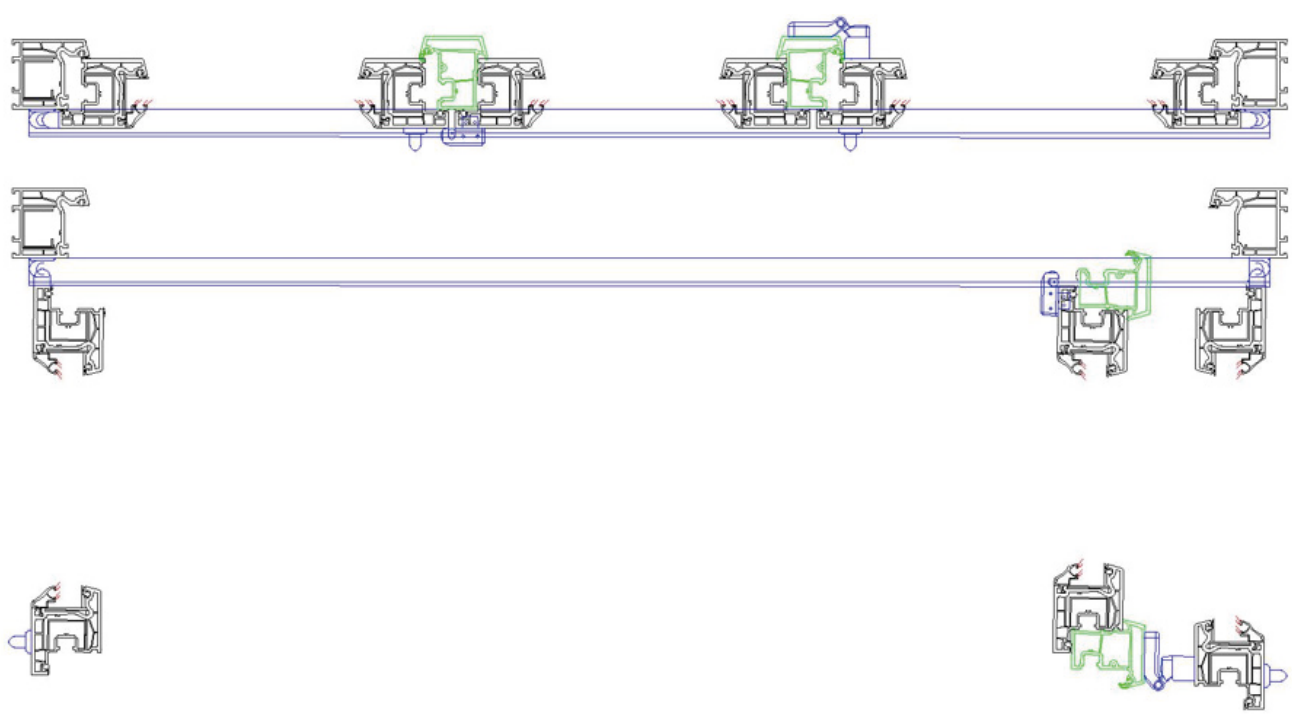

# 321 (2+1)

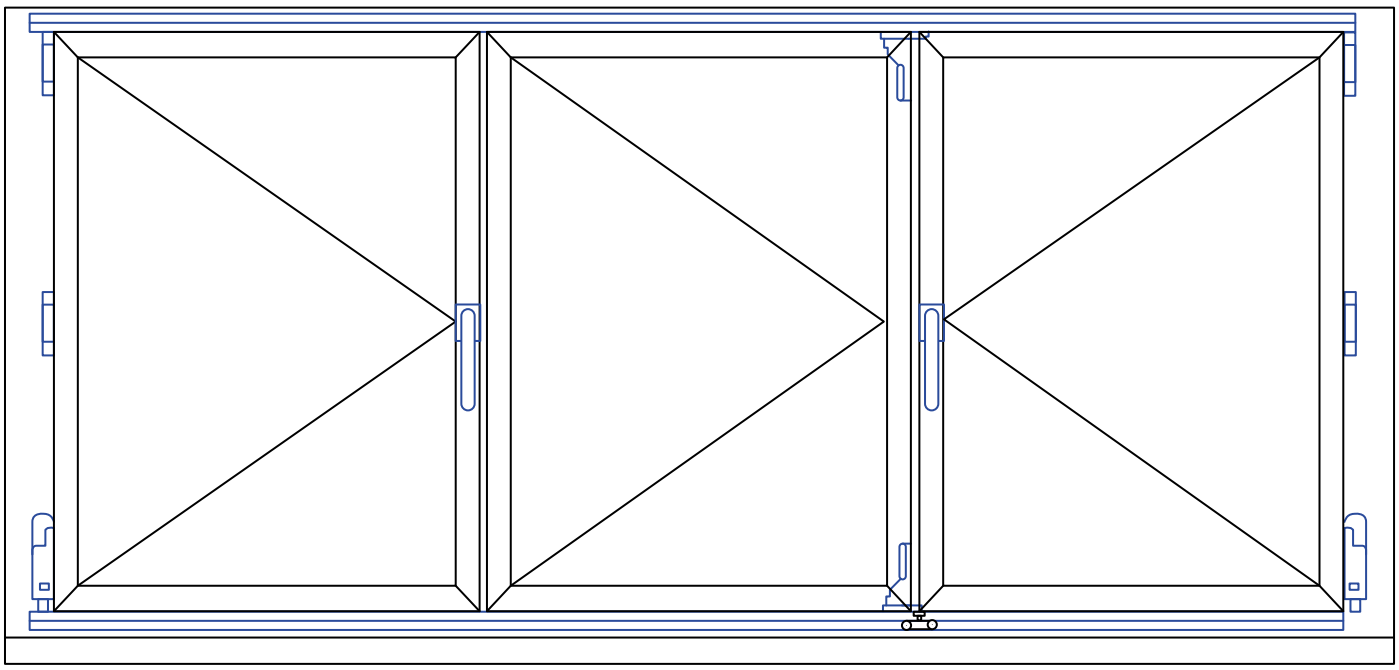

Vista frontal

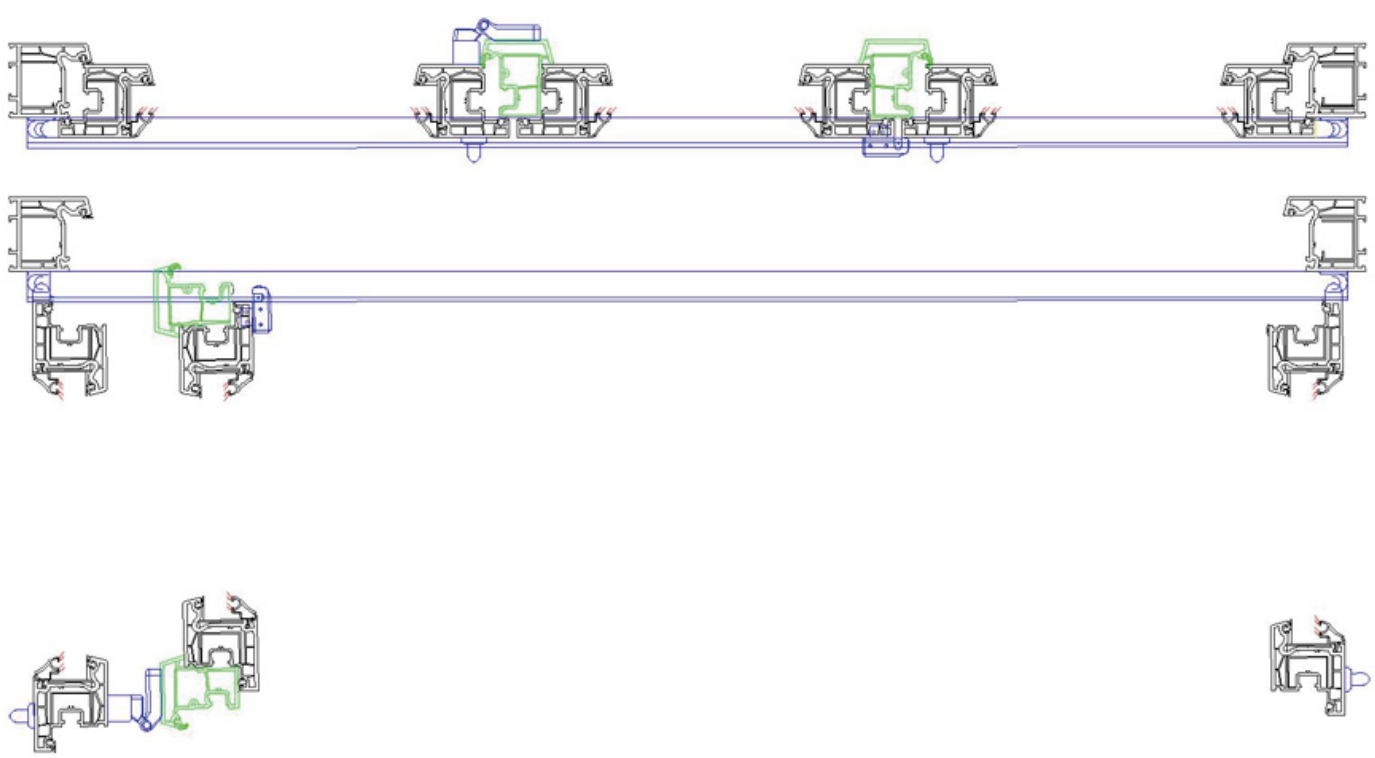

# 330 (3+0)

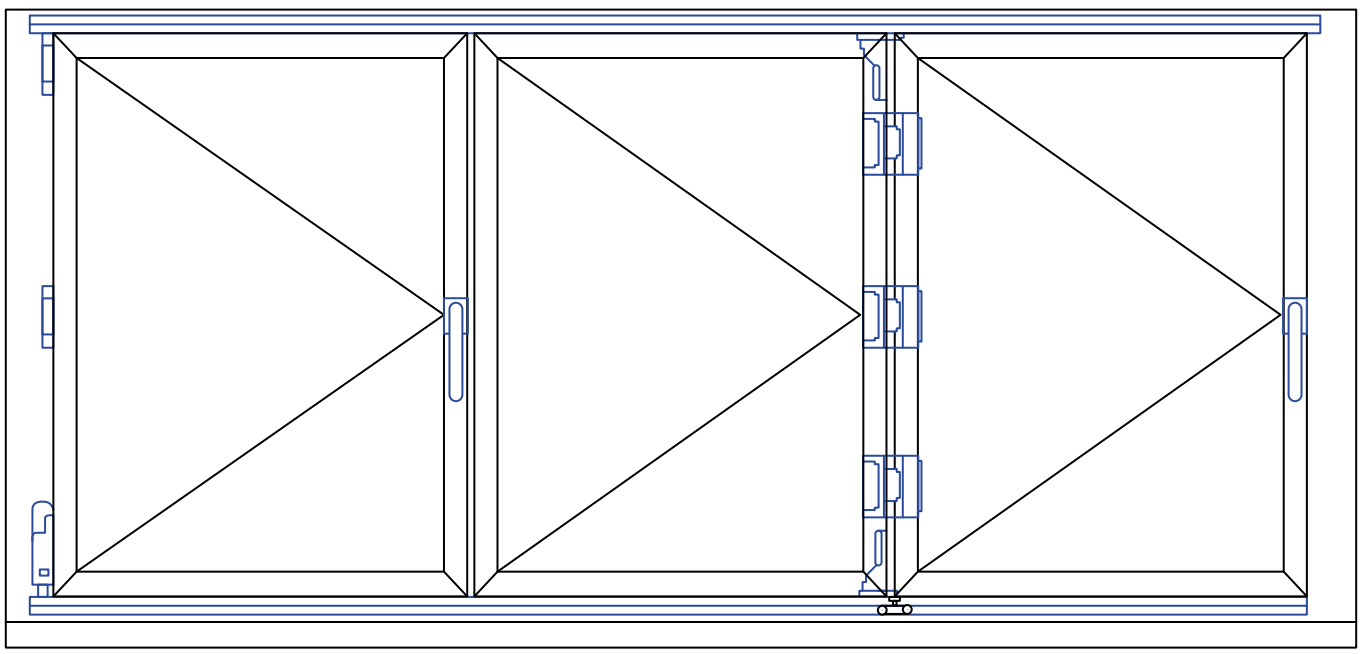

Vista frontal

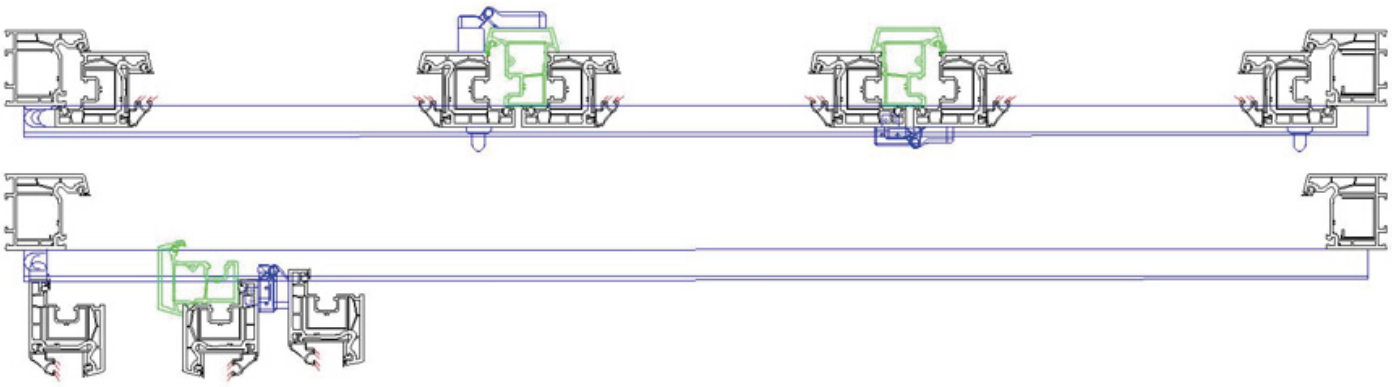

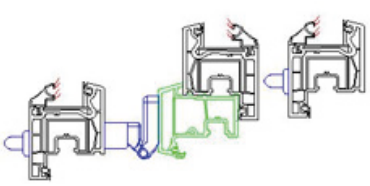

# 404 (0+4)

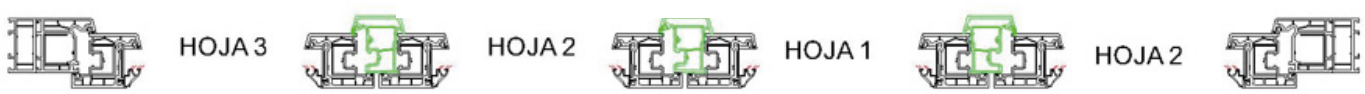


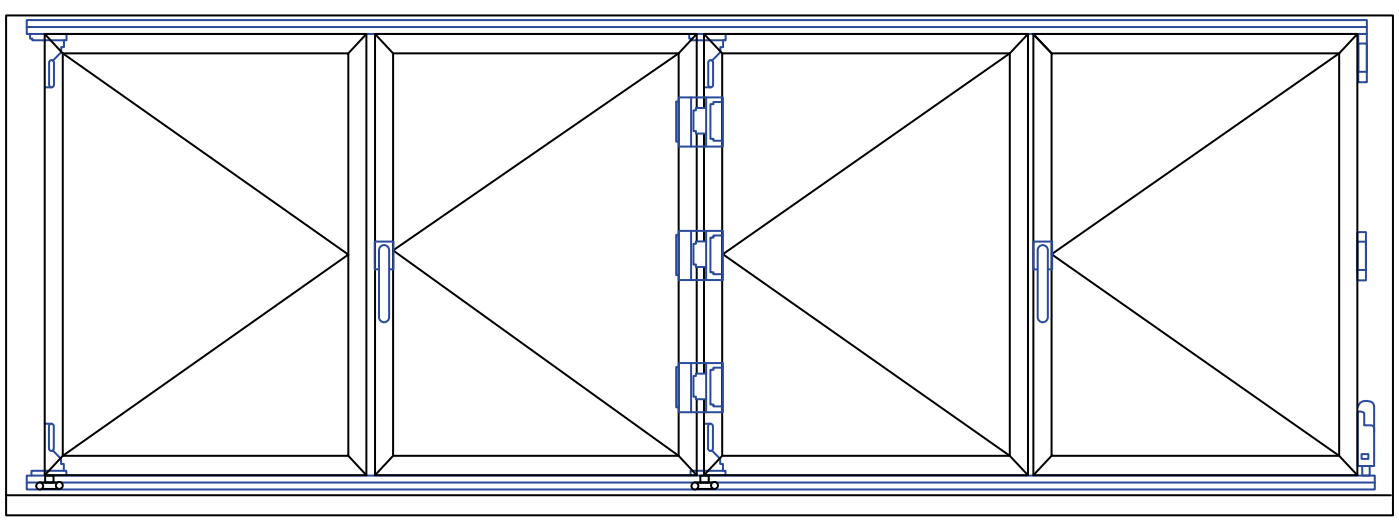

Vista frontal

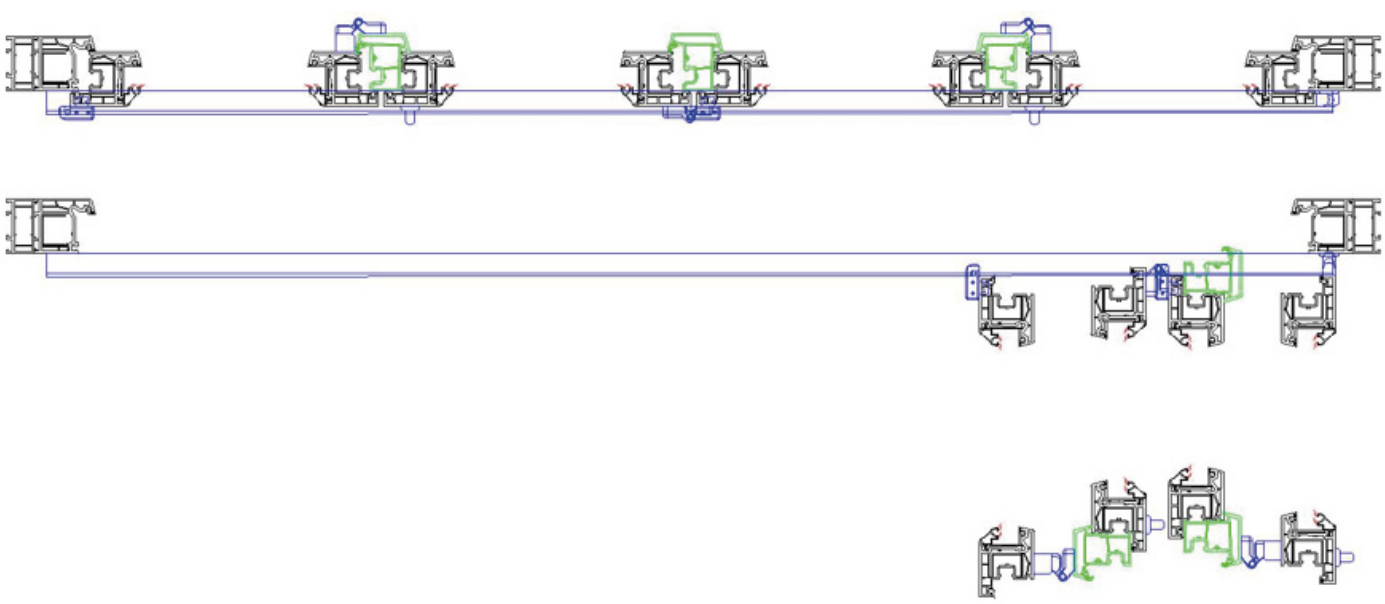

# 413 (1+3)

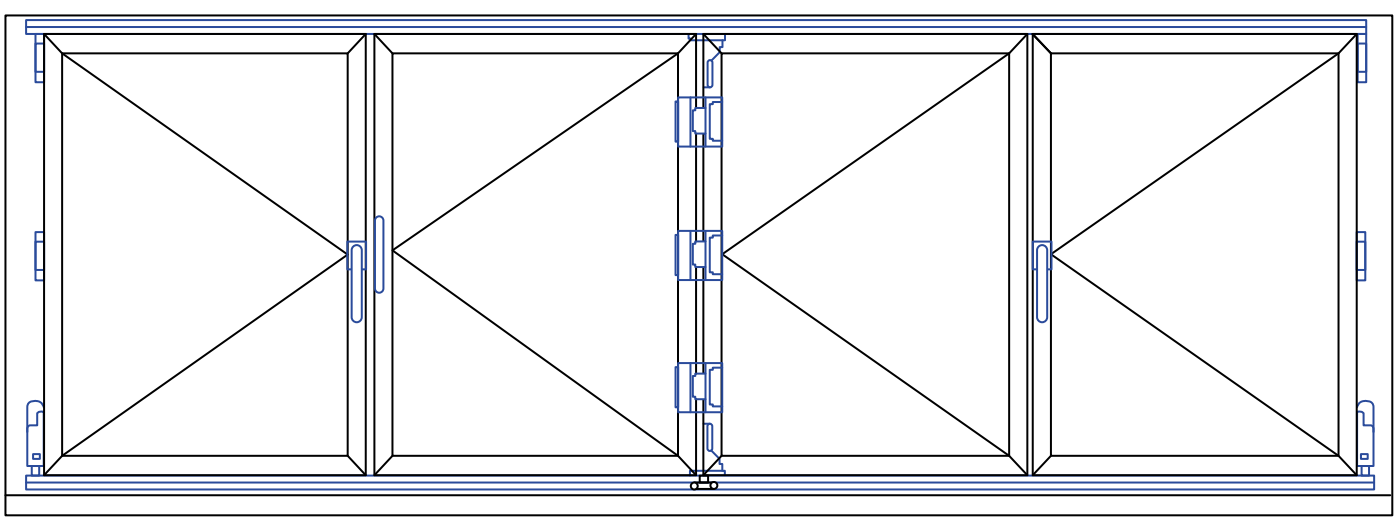

Vista frontal

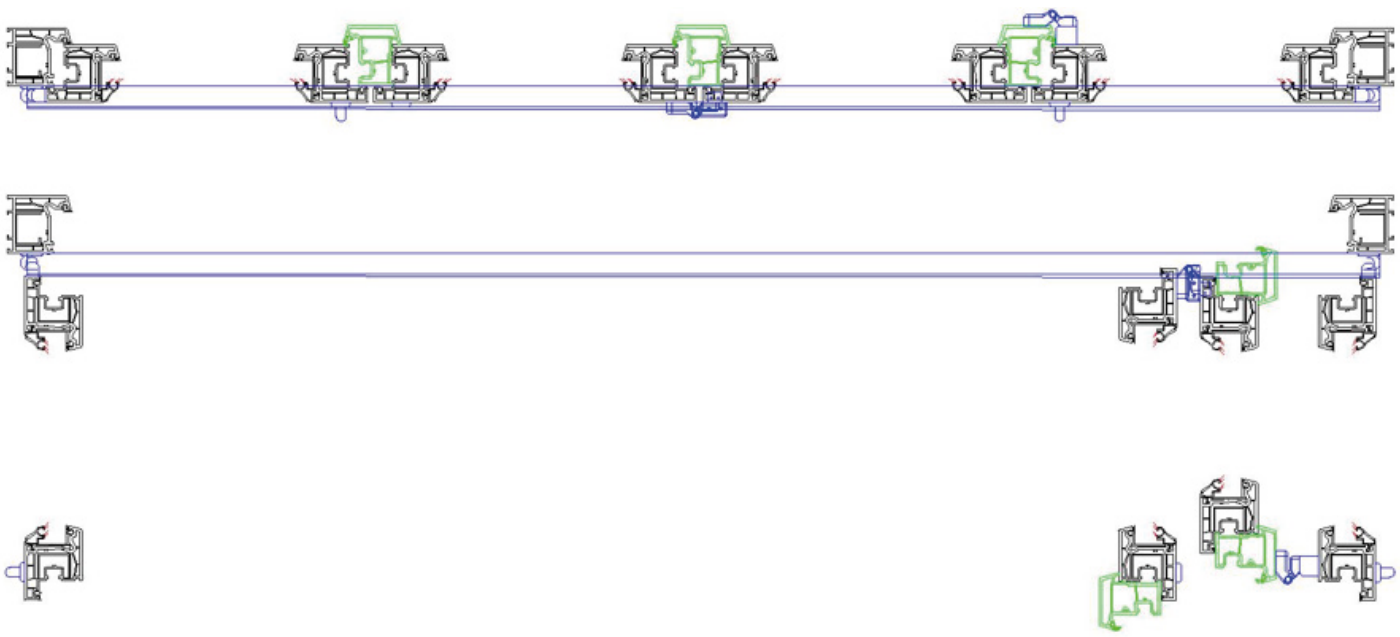

# 431 (3+1)

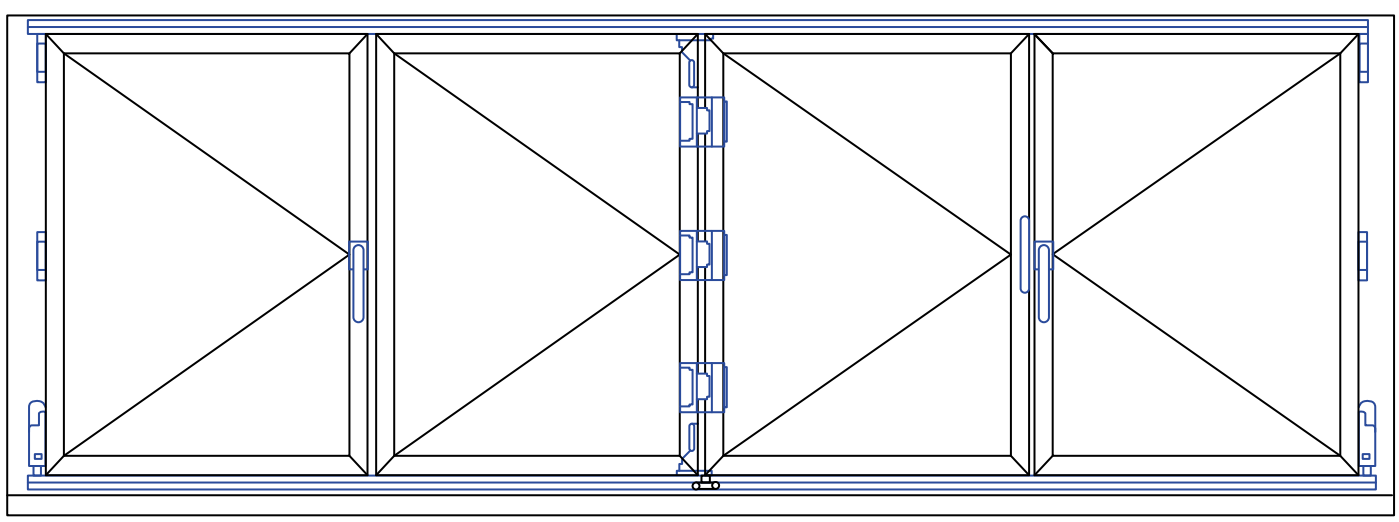

Vista frontal

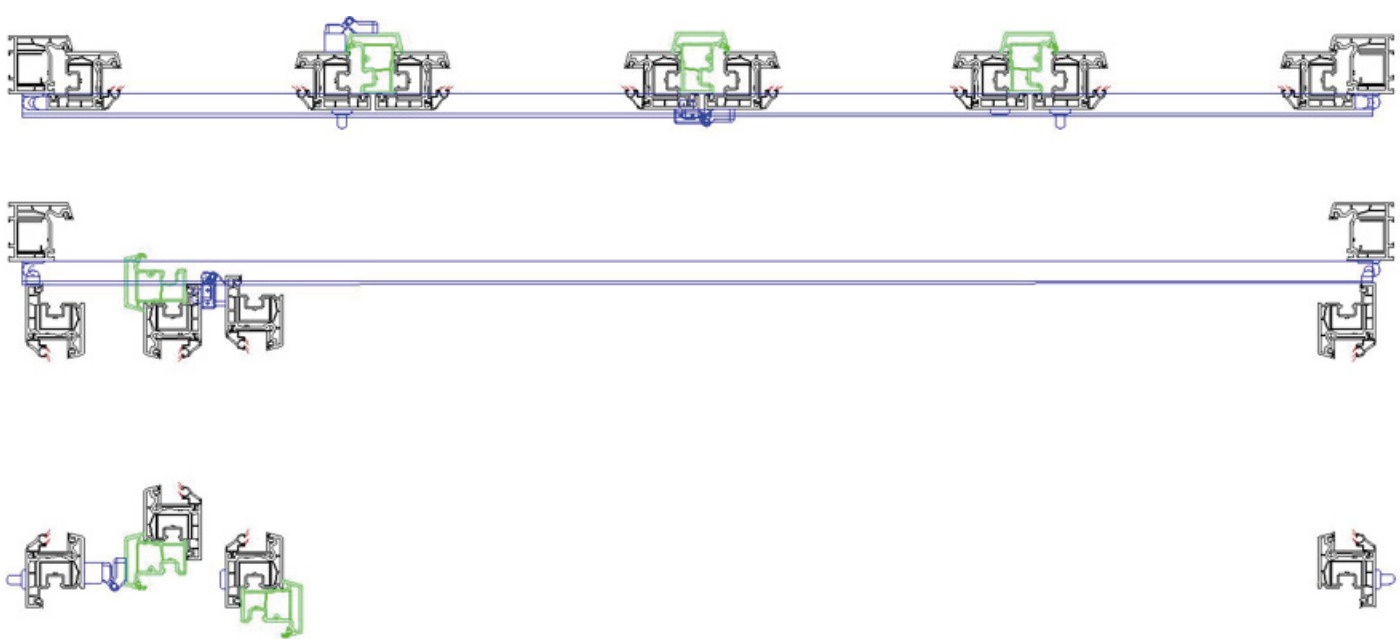

# 440 (4+0)

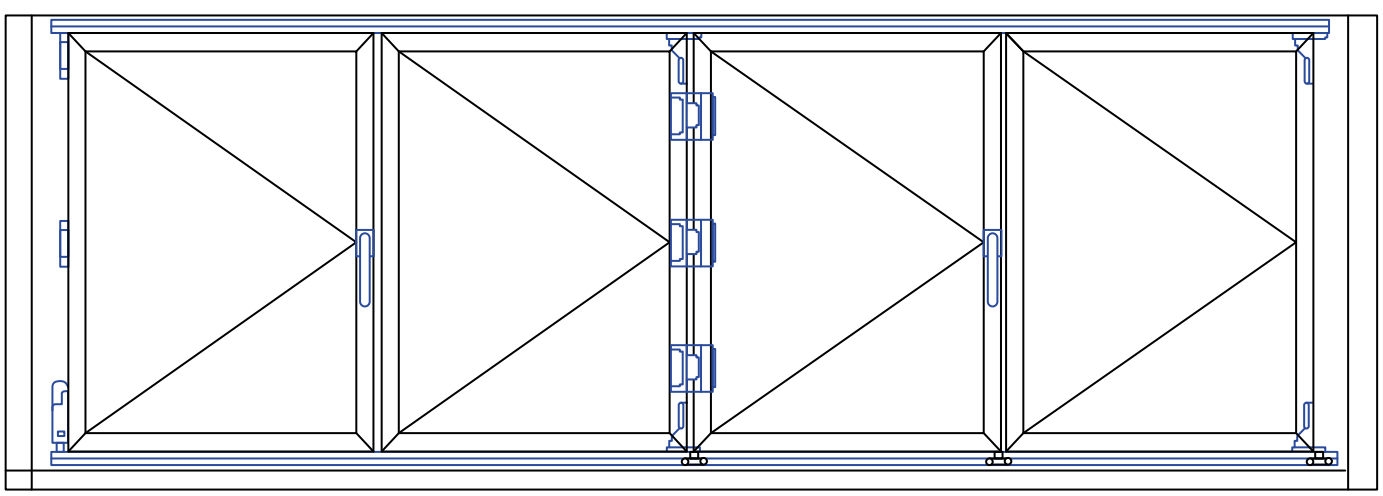

Vista frontal

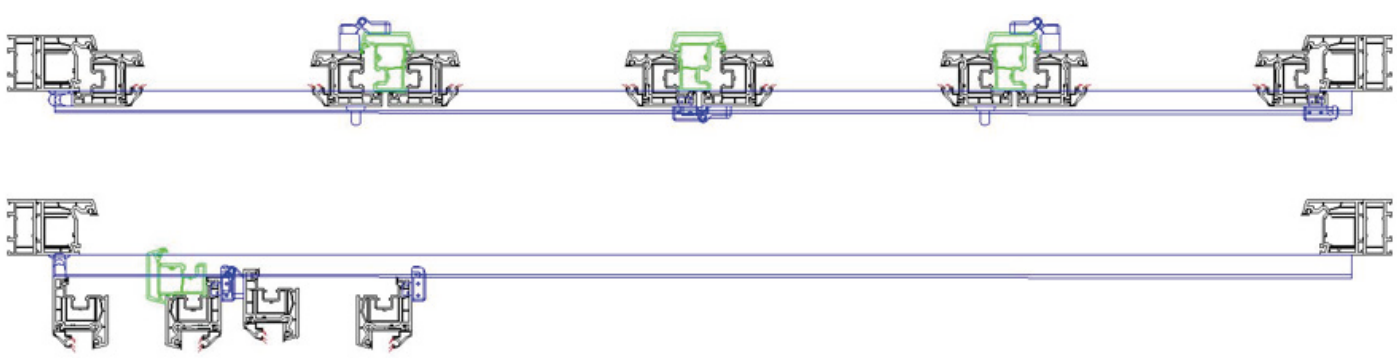

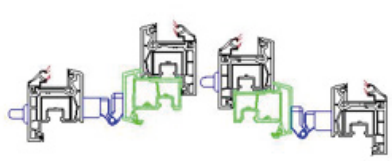

# 505 (0+5)

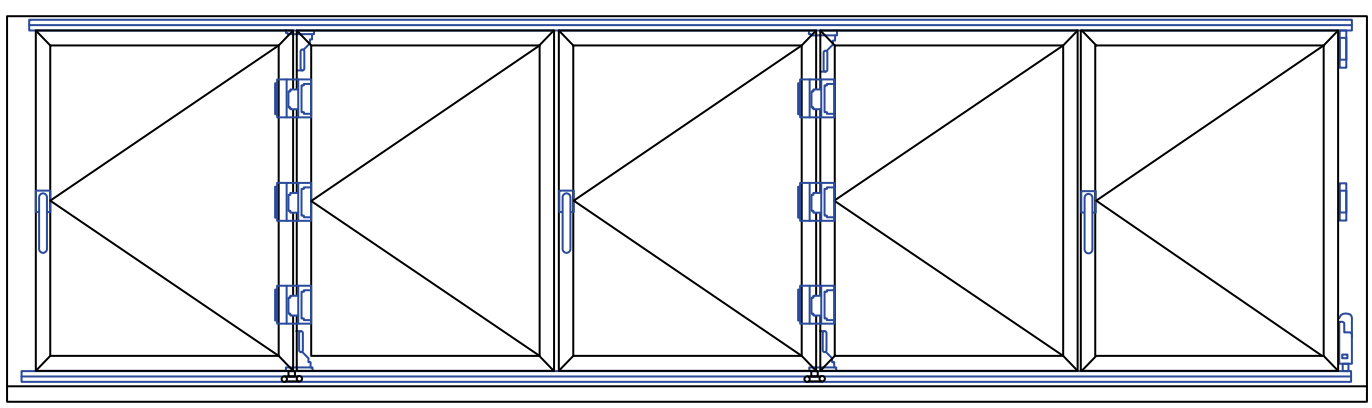

Vista frontal

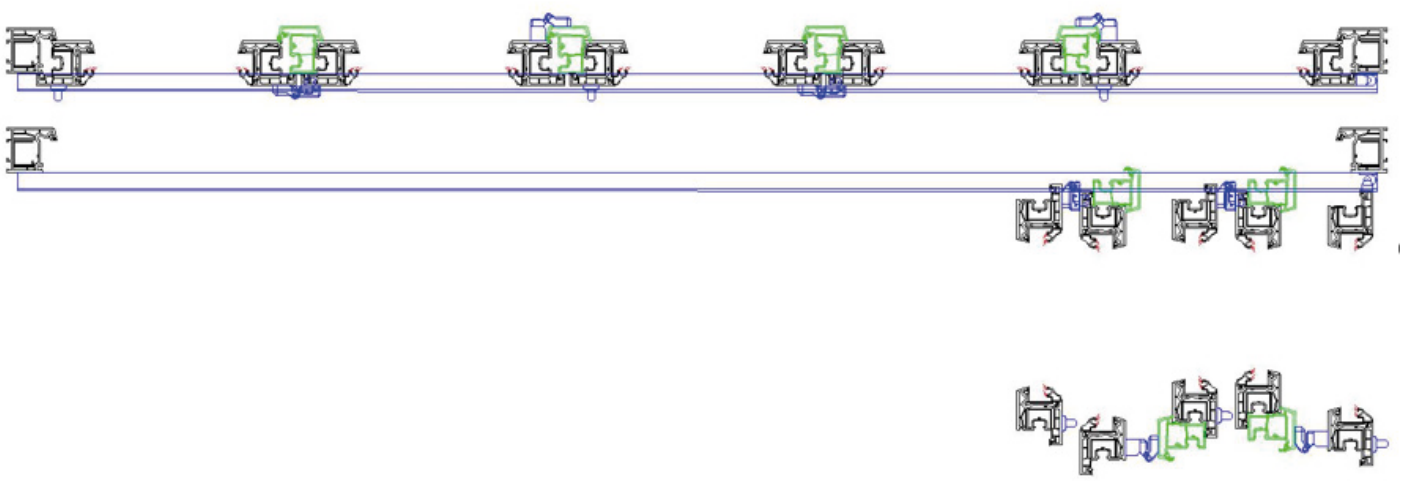

# 514 (1+4)

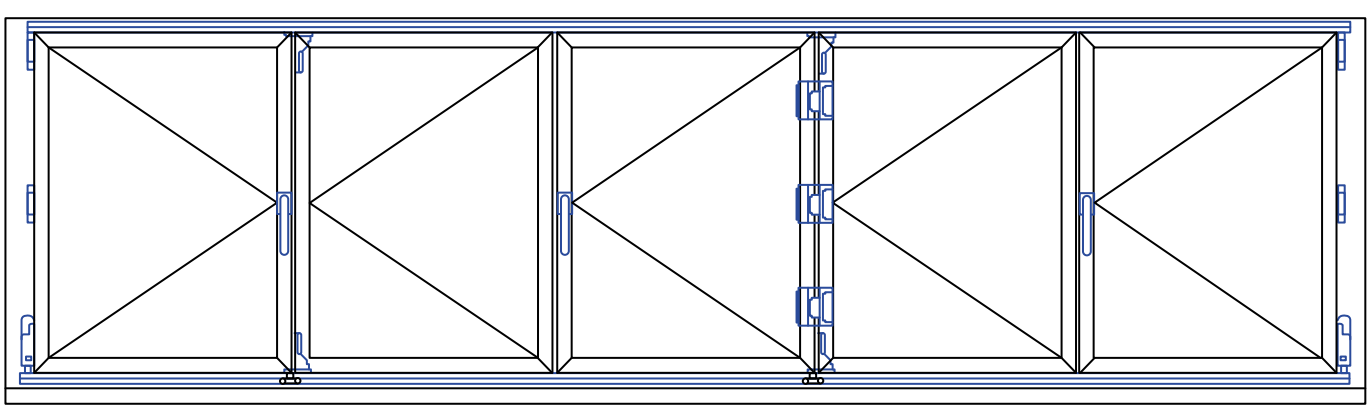

Vista frontal

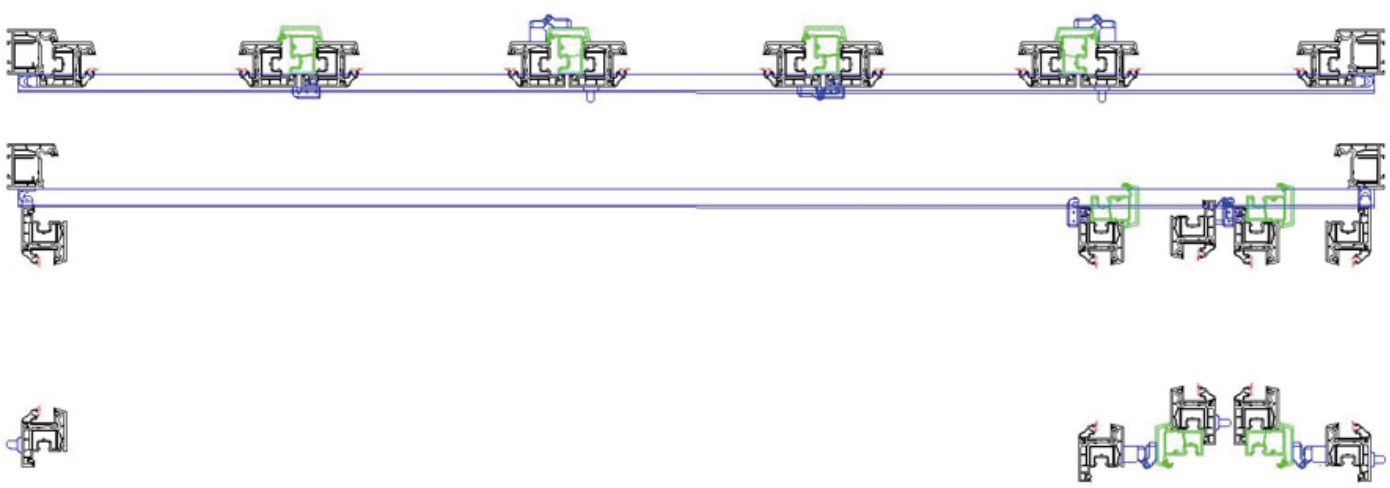

# 541 (4+1)

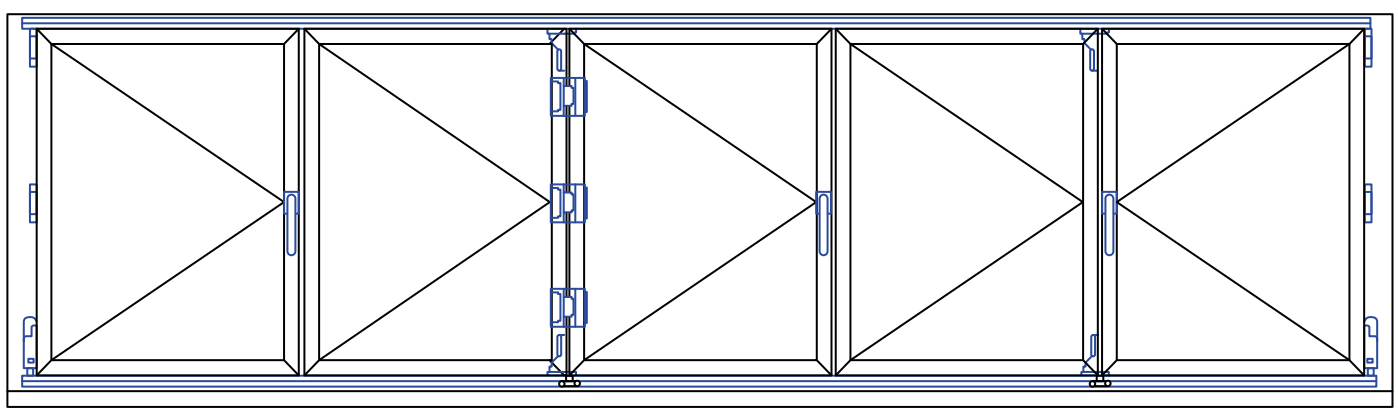

Vista frontal

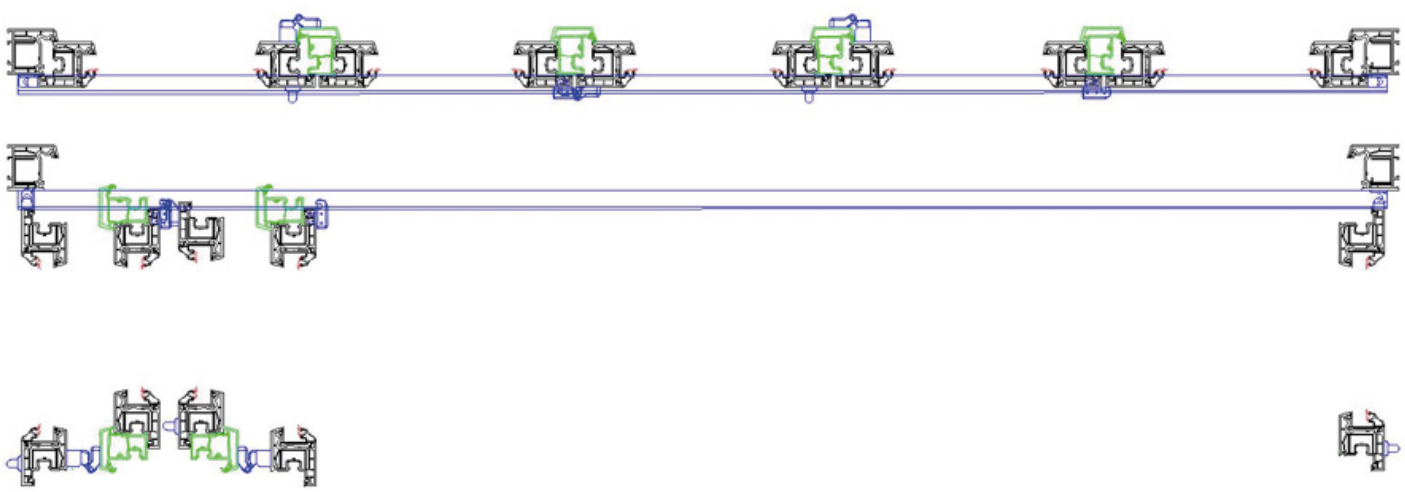

# 550 (5+0)

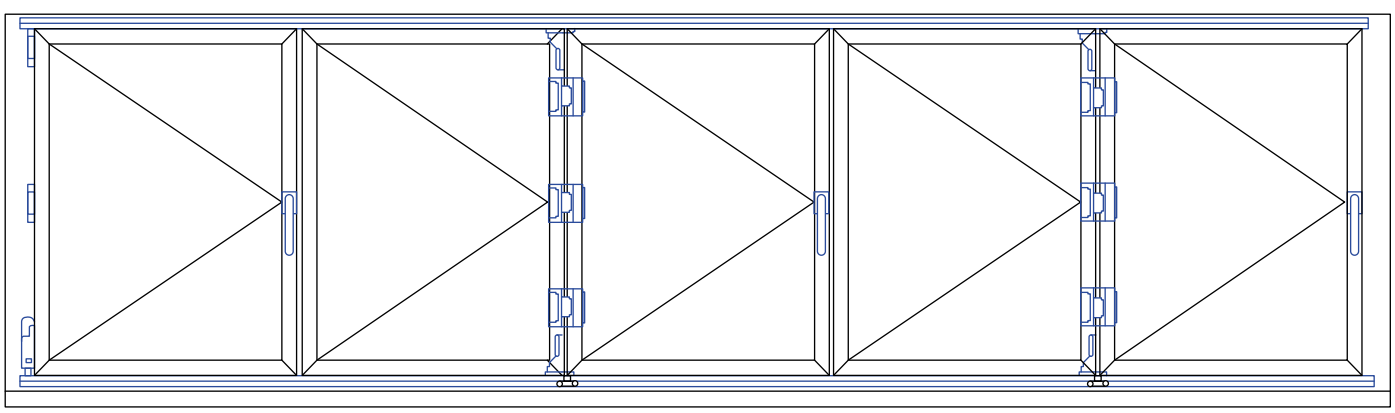

Vista frontal

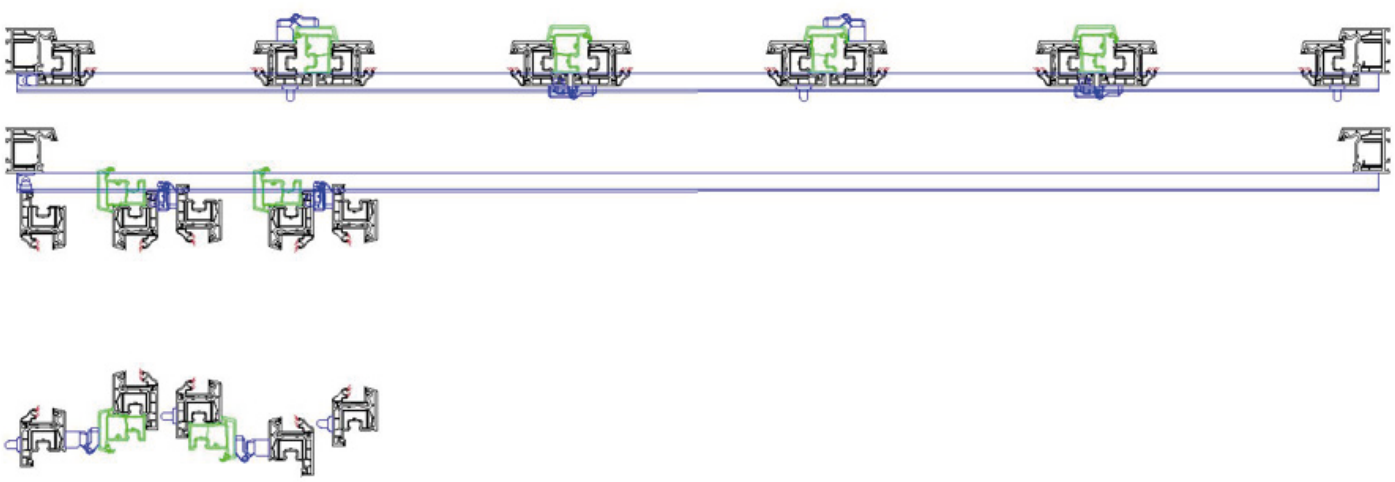

# 633 (3+3)

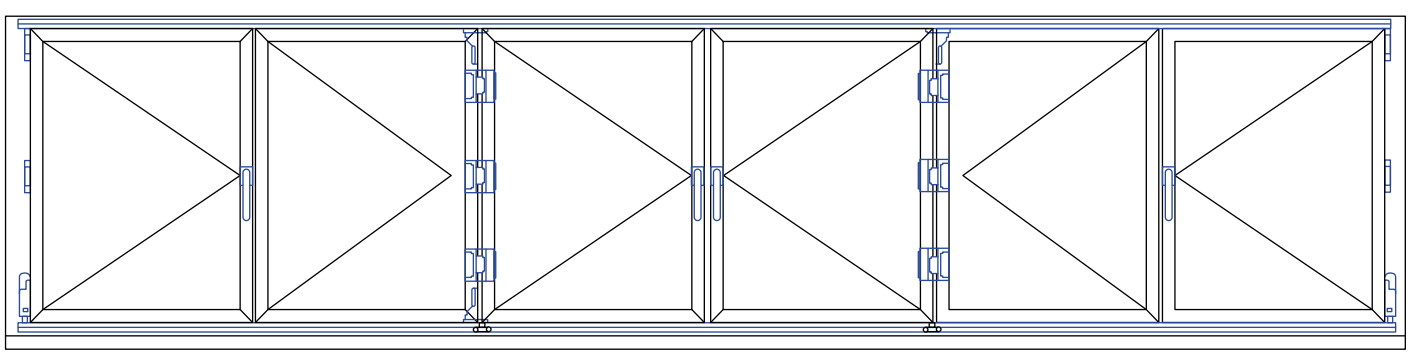

Vista frontal

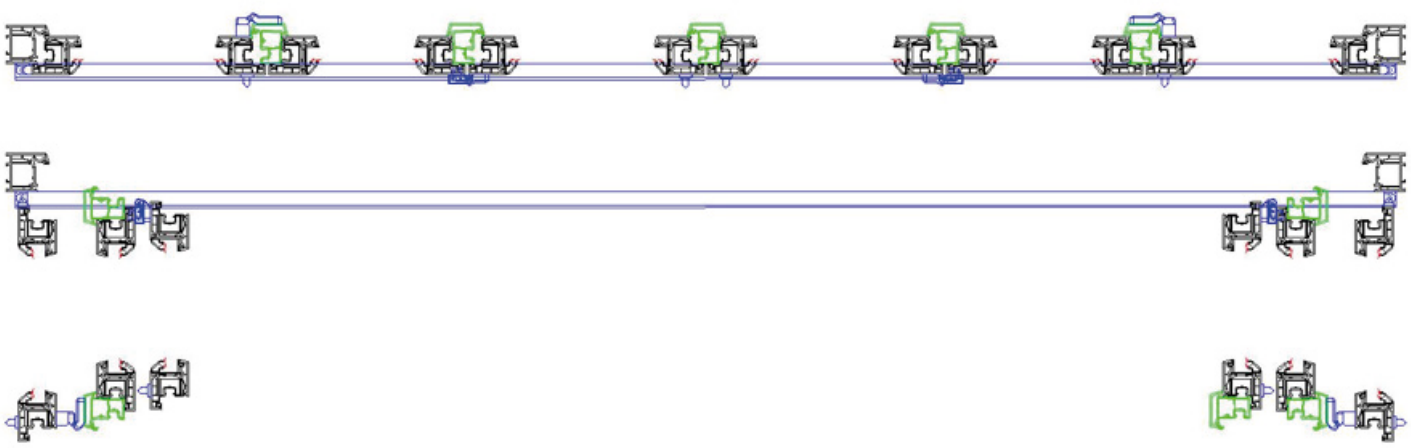

DETALLE | CORTE TRANSVERSAL

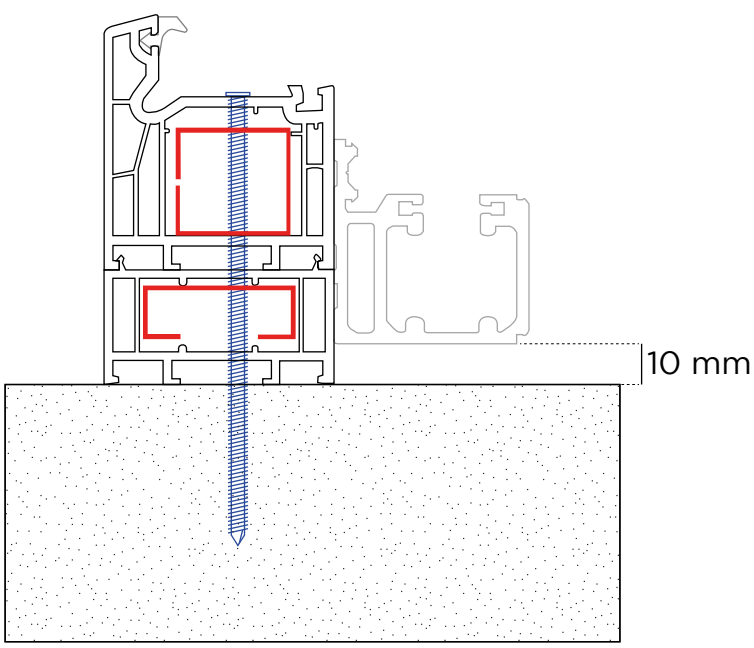


DETALLE | CORTE TRANSVERSAL

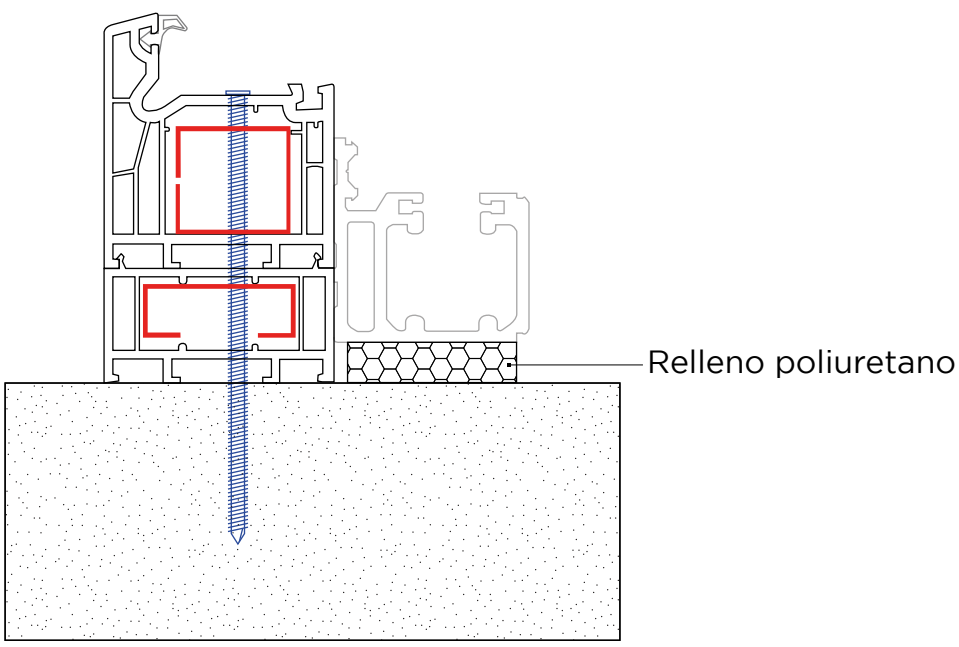


DETALLE | CORTE TRANSVERSAL

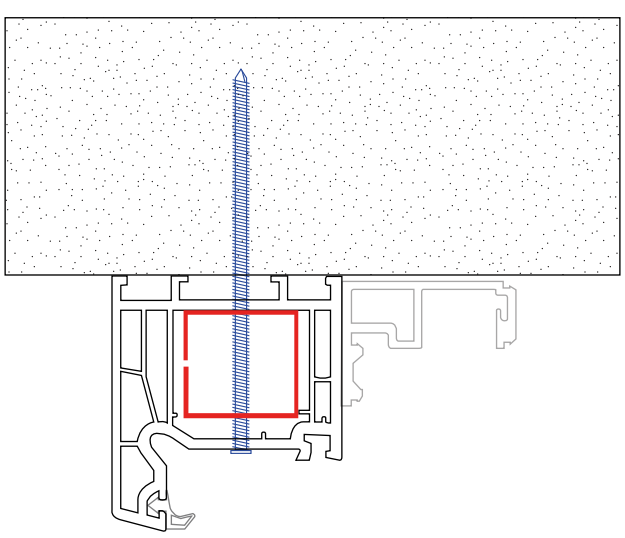

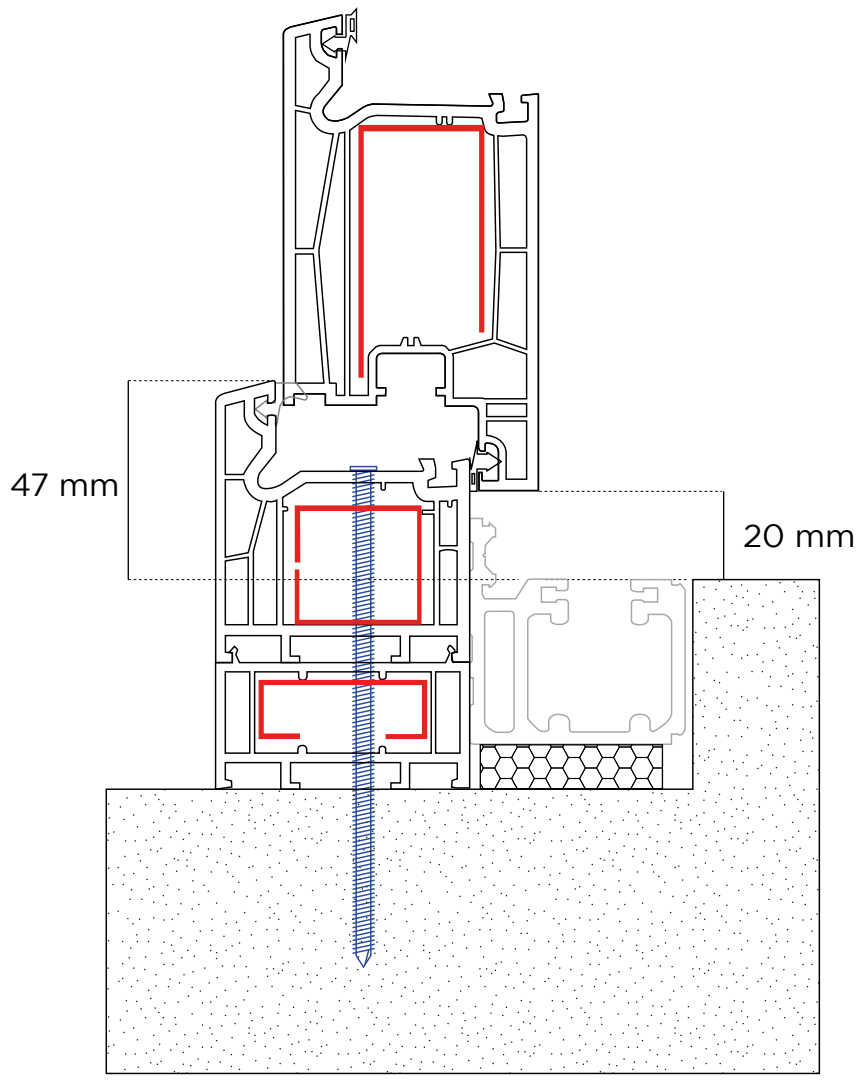
47 mm
20 mm

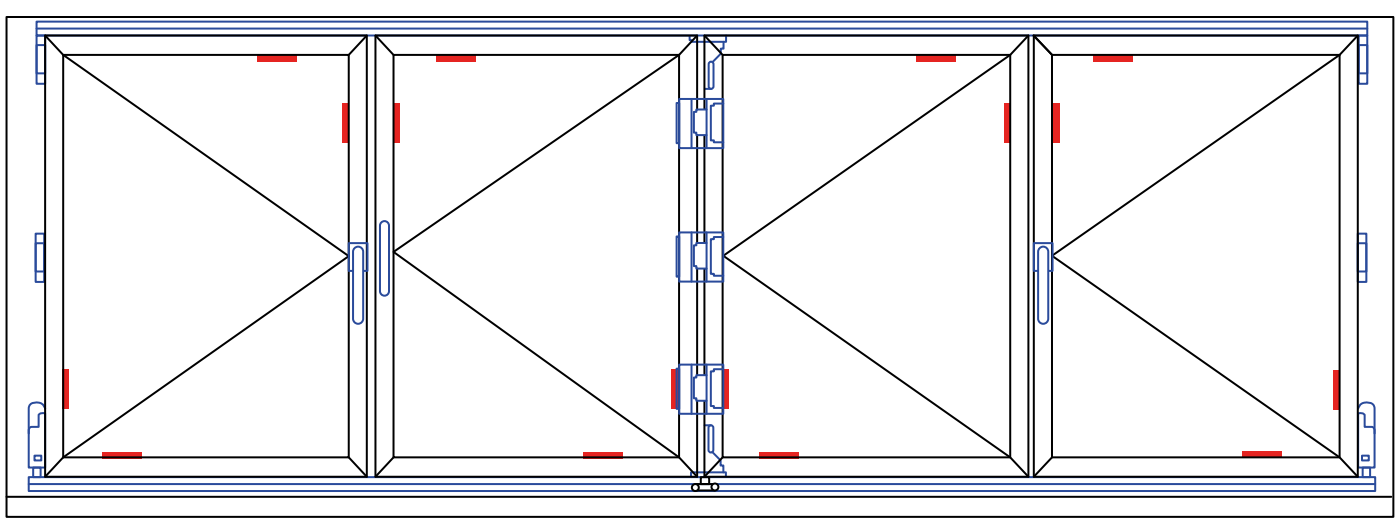

HAUSTEK®
LA VENTANA DE CHILE


**SANTIAGO**

**Casa Matriz**
Av. Tucapel 1540
La Pintana, Santiago.

**Sucursal**
Av. Tucapel 1545
La Pintana, Santiago.
+569 89576498
contacto@haustek.cl

**TEMUCO**

Ruta S-30 Nº07810
Temuco.
+569 85570650
contacto@haustek.cl

@hausteksa
@winhouse_chile

@hausteksa
@winhouse-chile